Skandika

Originalbetriebsanleitung DE
Translation of the original instructions GB
Traduction du mode d‘emploi original FR

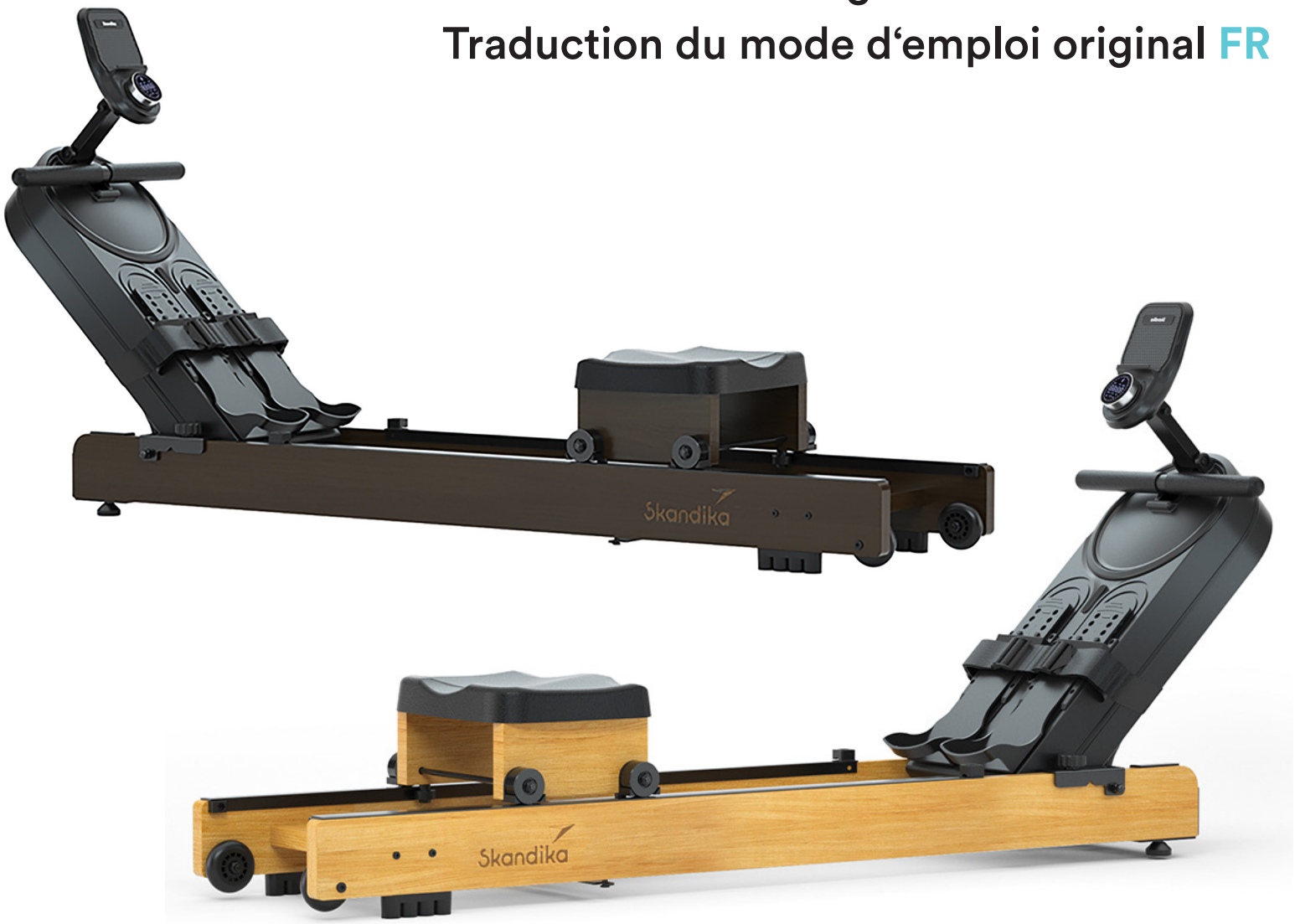

Rovek

Art.Nr. SF-4060 / SF-4061

Inhalt

03 Sicherheitshinweise

04 Aufbauanleitung

08 Zusammenklappen / Transport

09 Stromversorgung / Computerbedienung

11 Benutzung eines Brustgurtes

12 Trainingsanleitung

13 Auf- und Abwärmen

14 Verbindung zur KINOMAP-App

15 Teileliste

16 Explosionszeichnung

17 Garantiebedingungen

skandika.com/
service

Skandika	Importeur	MAX Trader GmbH										
	Adresse	Wilhelm-Beckmann-Str. 19, D-45307 Essen										
	Artikelnummer | Name	SF-4060 | Rudergerät Rovek (dunkelbraun)										
	Klasse	HC										
CE	Standard	EN ISO 20957										
		Warnhinweis: Bitte lesen Sie vor Gebrauch die Bedienungsanleitung										
	Produktionsdatum											
	2025				2026				2027			
	1	2	3	4	5	6	7	8	9	10	11	12
	PO Nr.:											
	Max. Nutzergewicht	130 kg										

Skandika	Importeur	MAX Trader GmbH										
	Adresse	Wilhelm-Beckmann-Str. 19, D-45307 Essen										
	Artikelnummer | Name	SF-4061 | Rudergerät Rovek (hellbraun)										
	Klasse	HC										
CE	Standard	EN ISO 20957										
		Warnhinweis: Bitte lesen Sie vor Gebrauch die Bedienungsanleitung										
	Produktionsdatum											
	2025				2026				2027			
	1	2	3	4	5	6	7	8	9	10	11	12
	PO Nr.:											
	Max. Nutzergewicht	130 kg										

Die Videos zum Auf- und Abbau sowie FAQ und die Anleitungen zum Downloaden findest Du auf unserer Skandika Service Seite. Für weitere Informationen kannst Du einfach unsere Website besuchen www.skandika.com

DE

WARNUNG

Um die Verletzungsgefahr zu reduzieren, muss diese Anleitung vor dem Gebrauch vollständig gelesen und verstanden werden! Dieses Gerät ist ausschließlich für den Heimgebrauch in Übereinstimmung mit den Anweisungen in dieser Anleitung vorgesehen. Lesen Sie die Gebrauchsanleitung sorgfältig durch, bevor Sie das Gerät einsetzen und bewahren Sie die Gebrauchsanleitung für die weitere Nutzung auf. Die Spezifikationen dieses Produkts können geringfügig von den Abbildungen abweichen und können ohne Vorankündigung geändert werden.

WICHTIGE SICHERHEITSHINWEISE

- Das Sicherheitsniveau des Gerätes kann nur gehalten werden, wenn es regelmäßig auf Schäden und Verschleiß geprüft wird.
- Wenn Sie dieses Gerät weitergeben oder von einer anderen Person benutzen lassen, stellen Sie sicher, dass derjenige den Inhalt dieser Gebrauchsanleitung kennt.
- Dieses Gerät darf immer nur von einer Person zum Trainieren benutzt werden. Die maximale Belastbarkeit dieses Trainingsgerätes beträgt 130 kg. Klasseneinteilung: HC - nicht für therapeutische Zwecke geeignet!
- Überprüfen Sie vor der ersten Benutzung und dann auch später in regelmäßigen Abständen alle Schrauben, Bolzen und andere Verbindungen auf festen Sitz.
- Bevor Sie mit einem Trainingsprogramm beginnen, sollten Sie Ihren Arzt konsultieren, um festzustellen, ob Sie gesundheitliche oder körperliche Beschwerden haben, die Ihre Gesundheit und Sicherheit gefährden oder Sie daran hindern könnten, das Gerät richtig zu benutzen. Der Rat Ihres Arztes ist unerlässlich, wenn Sie Medikamente einnehmen, die Ihre Herzfrequenz, Ihren Blutdruck oder Ihren Cholesterinspiegel beeinflussen. Ihr Arzt kann zudem die maximale Einstellung (Puls, Watt, Trainingsdauer usw.) festlegen, mit der Sie trainieren können.
- Achten Sie auf die Signale Ihres Körpers. Falsches oder übermäßiges Training kann Ihre Gesundheit schädigen. Hören Sie auf zu trainieren, wenn Sie eines der folgenden Symptome verspüren: Schmerzen, Engegefühl in der Brust, unregelmäßiger Herzschlag, Kurzatmigkeit, Benommenheit, Schwindel oder Gefühl der Übelkeit. Wenn Sie eines oder mehrere dieser Symptome verspüren, sollten Sie zuerst Ihren Arzt konsultieren, bevor Sie mit Ihrem Trainingsprogramm fortfahren. Wärmen Sie sich immer sorgfältig auf, bevor Sie mit einem Training beginnen.
- Halten Sie kleine Kinder und Haustiere fern von dem Trainingsgerät. Lassen Sie Kinder unter 14 Jahren niemals unbeaufsichtigt allein in einem Raum mit dem Gerät. Kinder und Menschen mit Behinderung sollten das Gerät nur in Anwesenheit einer anderen Person benutzen, die Hilfe und Rat geben kann.
- Trainieren Sie nur dann auf dem Gerät, wenn es ordnungsgemäß funktioniert. Verwenden Sie nur Originalersatzteile im Falle eines Teileaustausches.
- Stellen Sie das Gerät an einem trockenen, ebenen Ort auf und schützen Sie es vor Feuchtigkeit. Sofern Sie den Aufstellort besonders gegen Druckstellen, Verschmutzungen u.ä. schützen wollen, empfehlen wir Ihnen eine geeignete, rutschfeste Unterlage unter das Gerät zu legen. Benutzen Sie das Gerät nicht in der Nähe von Wasser oder im Freien.
- Benutzen Sie das Gerät immer wie in dieser Anleitung beschrieben. Wenn Sie beim Zusammenbau oder bei der Überprüfung des Geräts defekte Teile feststellen oder wenn Sie während des Trainings ungewöhnliche Geräusche aus dem Gerät hören, stellen Sie die Verwendung des Geräts sofort ein und verwenden Sie es nicht mehr, bis das Problem behoben ist. Kontaktieren Sie den Kundenservice.
- Tragen Sie immer Trainingskleidung und Schuhe, die für ein Fitnesstraining geeignet sind, wenn Sie auf dem Gerät trainieren. Die Kleidung muss so beschaffen sein, dass diese nicht aufgrund Ihrer Form (z. B. Länge) während des Trainings irgendwo hängen bleiben kann. Die Schuhe sollten passend zum Trainingsgerät gewählt werden, grundsätzlich dem Fuß einen festen Halt geben und eine rutschfeste Sohle besitzen.
- Achten Sie darauf, dass Sie und andere Personen sich niemals mit irgendwelchen Körperteilen (z. B. Finger) in den Bereich von sich bewegenden Teilen begeben. Zudem sollten sich keine Objekte in der näheren Umgebung befinden, die den Trainingsablauf stören könnten.
- Entfernen Sie Schweißtropfen sofort nach Beendigung des Trainings vom Gerät. Verwenden Sie KEINE aggressiven Reinigungsmittel, um das Gerät zu reinigen. Verwenden Sie nur die mitgelieferten Werkzeuge oder geeignete eigene Werkzeuge für den Zusammenbau.
- Dieses Gerät ist nur für den Innen- und Heimgebrauch bestimmt, es ist nicht für den gewerblichen Gebrauch vorgesehen!
- Reparieren Sie das Gerät niemals eigenmächtig. Bei auftretenden Problemen kontaktieren Sie den Kundenservice.
- Um Verletzungen und Produktschäden zu vermeiden, achten Sie immer auf korrekte Hebetechnik, wenn Sie das Gerät bewegen.
- Dieses Gerät ist für den Gebrauch und die Lagerung unter kühlen, trockenen Bedingungen vorgesehen. Sie sollten die Lagerung in extrem kalten, heißen oder feuchten Bereichen vermeiden, da dies zu Korrosion und anderen damit verbundenen Problemen führen kann.
- Trainieren Sie nie unmittelbar nach Mahlzeiten.
- Bitte trainieren Sie mit einem Freibereich von 2 Metern um das Gerät.

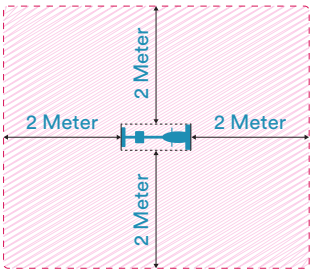

- Im Falle von Problemen wenden Sie sich bitte an unseren Kundenservice unter: service@skandika.de

AUFBAUANLEITUNG

Bevor Sie mit dem Aufbau beginnen, empfehlen wir Ihnen, sich einen Platz mit ausreichend Freiraum und einer flachen Unterlage für die Montage zu suchen. Lesen Sie die Anleitung durch und machen Sie sich mit dem Montageprozess vertraut. Obwohl dieses Produkt von einer Person zusammengebaut werden kann, empfehlen wir, sich von einer weiteren Person helfen zu lassen. Dies ist besonders praktisch, wenn mehrere Teile zusammengebaut oder das Gerät bewegt werden soll. Bitte prüfen Sie anhand der Teileliste, ob alle notwendigen Teile für den Aufbau vorhanden sind. Evtl. sind schon einige Teile vormontiert, um Ihnen den Aufbau zu erleichtern.

Wir empfehlen, zum Aufbau des Gerätes das beigefügte Werkzeug zu benutzen.

ANLEITUNG FÜR DIE METALLPLATTEN MIT GLEITSCHIENEN:

Beim Öffnen der Verpackung befinden sich an der unten markierten Stelle zwei Metallbleche. Diese beiden Metallbleche dienen dem Schutz der Verpackung und müssen nicht am Produkt angebracht werden. Nach der Installation des Produkts und der Überprüfung, dass es keine Probleme gibt, können diese beiden Metallbleche entsorgt werden.

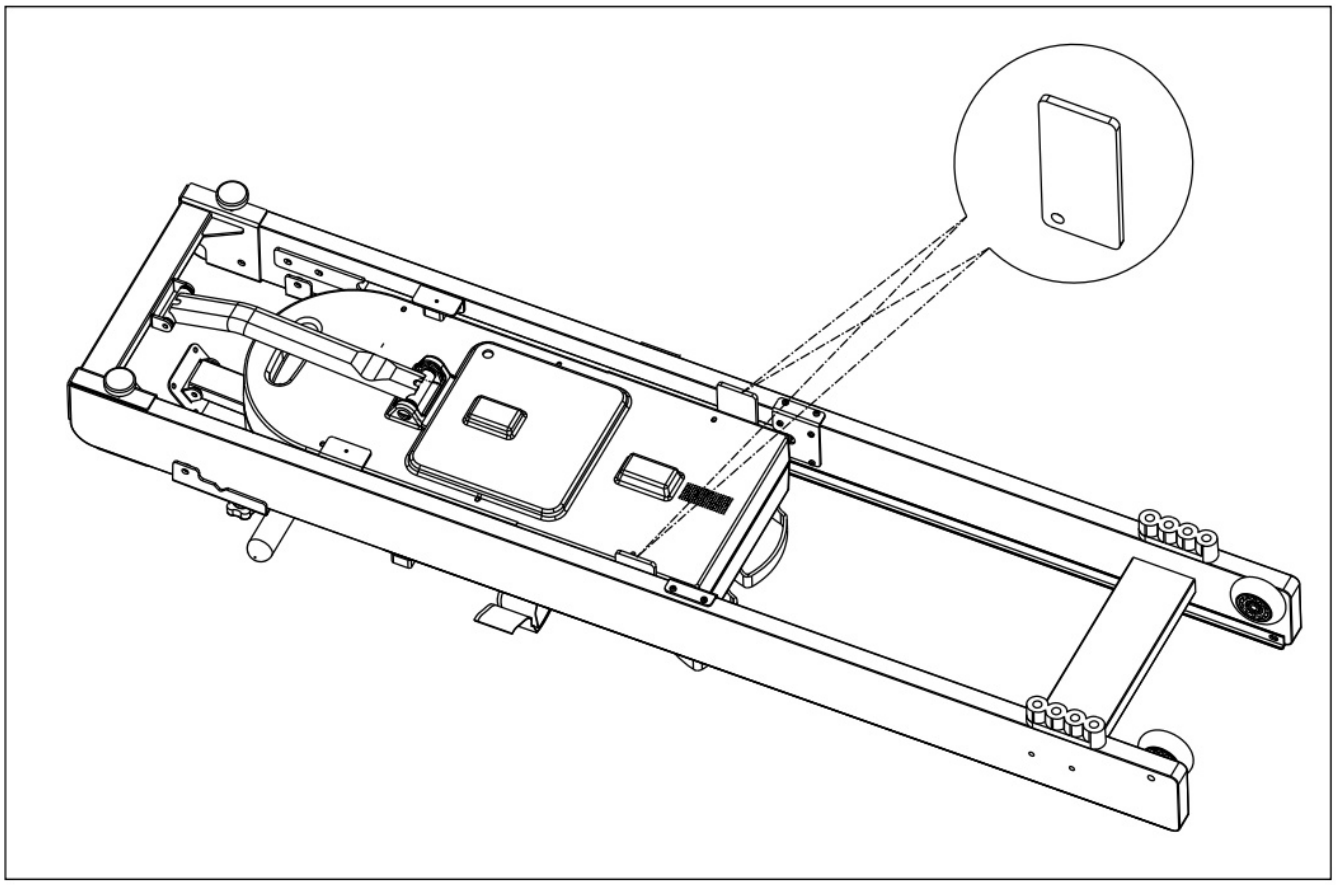

DE

BENÖTIGTE AUFBAUTEILE:

60 Schraube x2	29 Stopper 25×15×10 x2	25 Innen-sechskant
77 Com-puter	41 Sitz	1 Haupt-rahmen

SCHRITT 1

Nehmen Sie den Hauptrahmen aus dem Karton und entfernen Sie mögliche Transportsicherungen an der Computerhalterung (6) bzw. am Hauptrahmen (1). Setzen Sie den Griff (9) in der richtigen Position auf die obere Abdeckung (37).

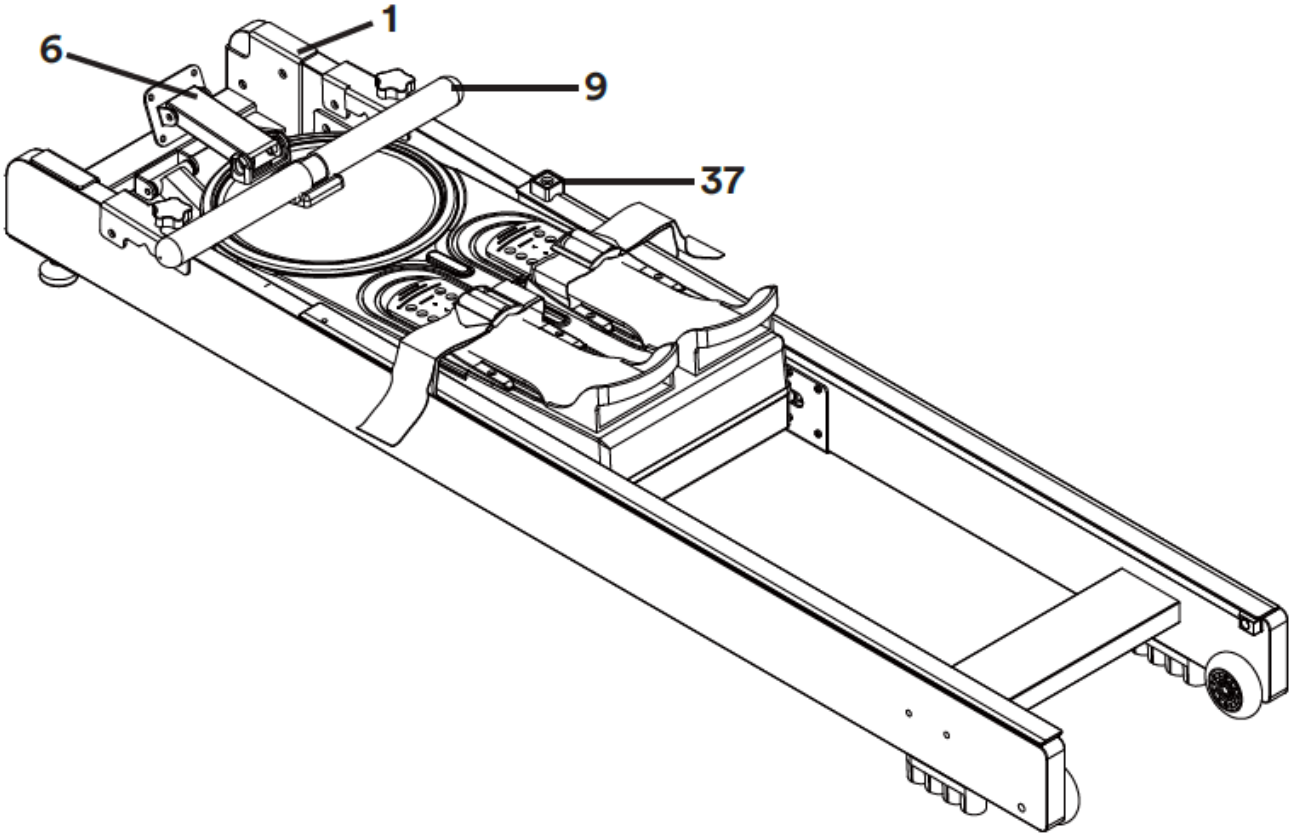

SCHRITT 2

Lösen Sie die linken und rechten Feststeller M8*45 (48), halten Sie dann den oberen Geräteteil fest und heben Sie ihn an - er muss bis zur hinteren Position geführt werden - siehe Abbildung. Drehen Sie die Feststeller M8*45 (48) wieder im Uhrzeigersinn fest, um das Geräteoberteil zu sichern.

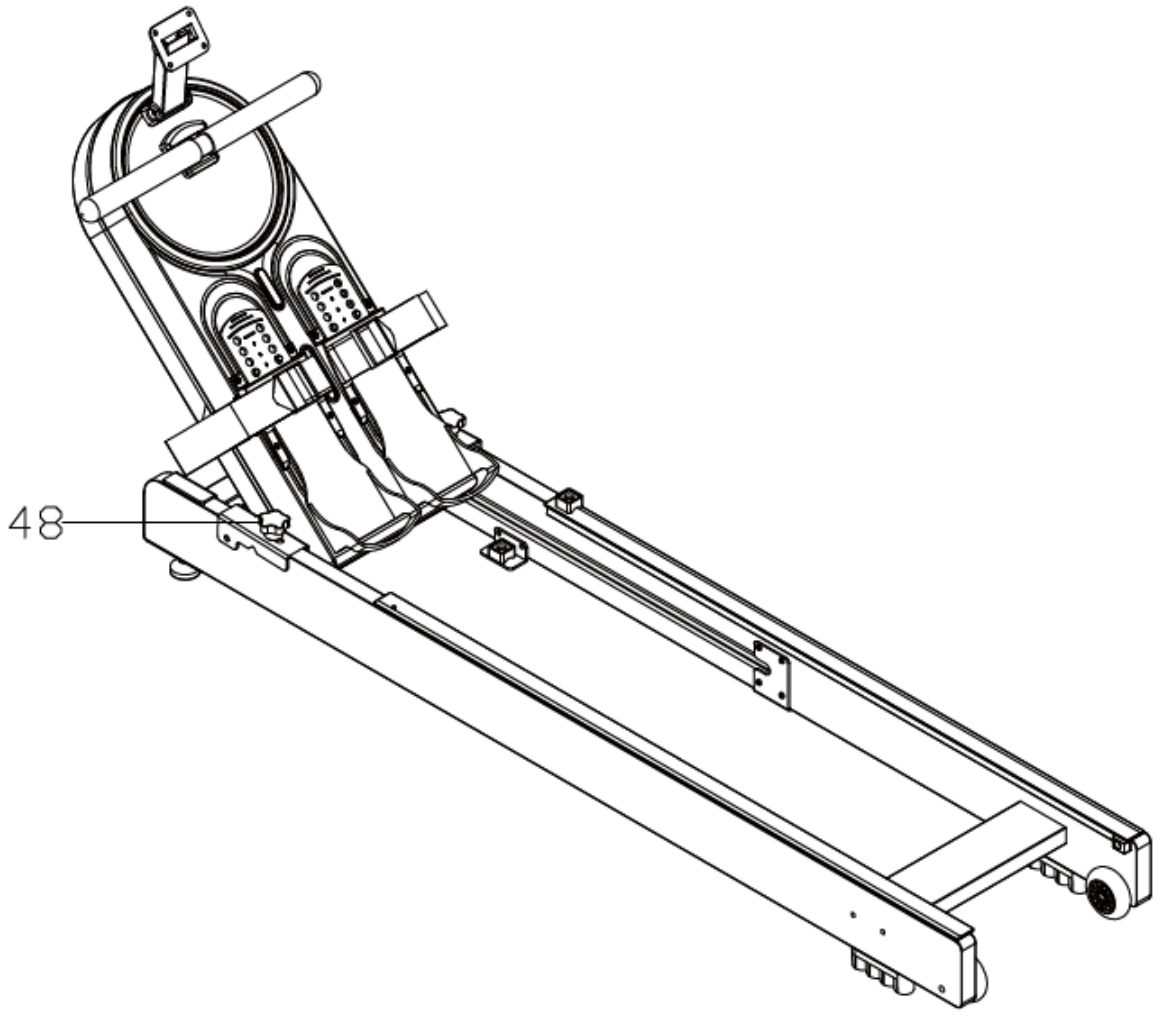

SCHRITT 3

Verbinden Sie das Kabel des Computers (77) mit dem Motorkabel (85) und befestigen Sie dann den Computer (77) im richtigen Winkel an der Computerhalterung (4) mit Hilfe von 4 Schrauben (64).

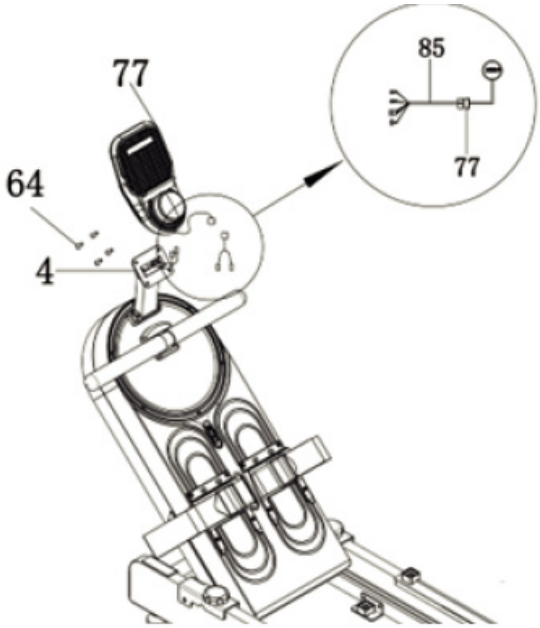

DE

SCHRITT 4

Positionieren Sie den Sitz (41) auf der linken und rechten Gleitschiene. Richten Sie die Stopper (29) an den entsprechenden Löchern der linken bzw. rechten Gleitschiene auf beiden Seiten aus und sichern Sie die Stopper (29) mit den Schrauben (60). Damit ist der Aufbau abgeschlossen.

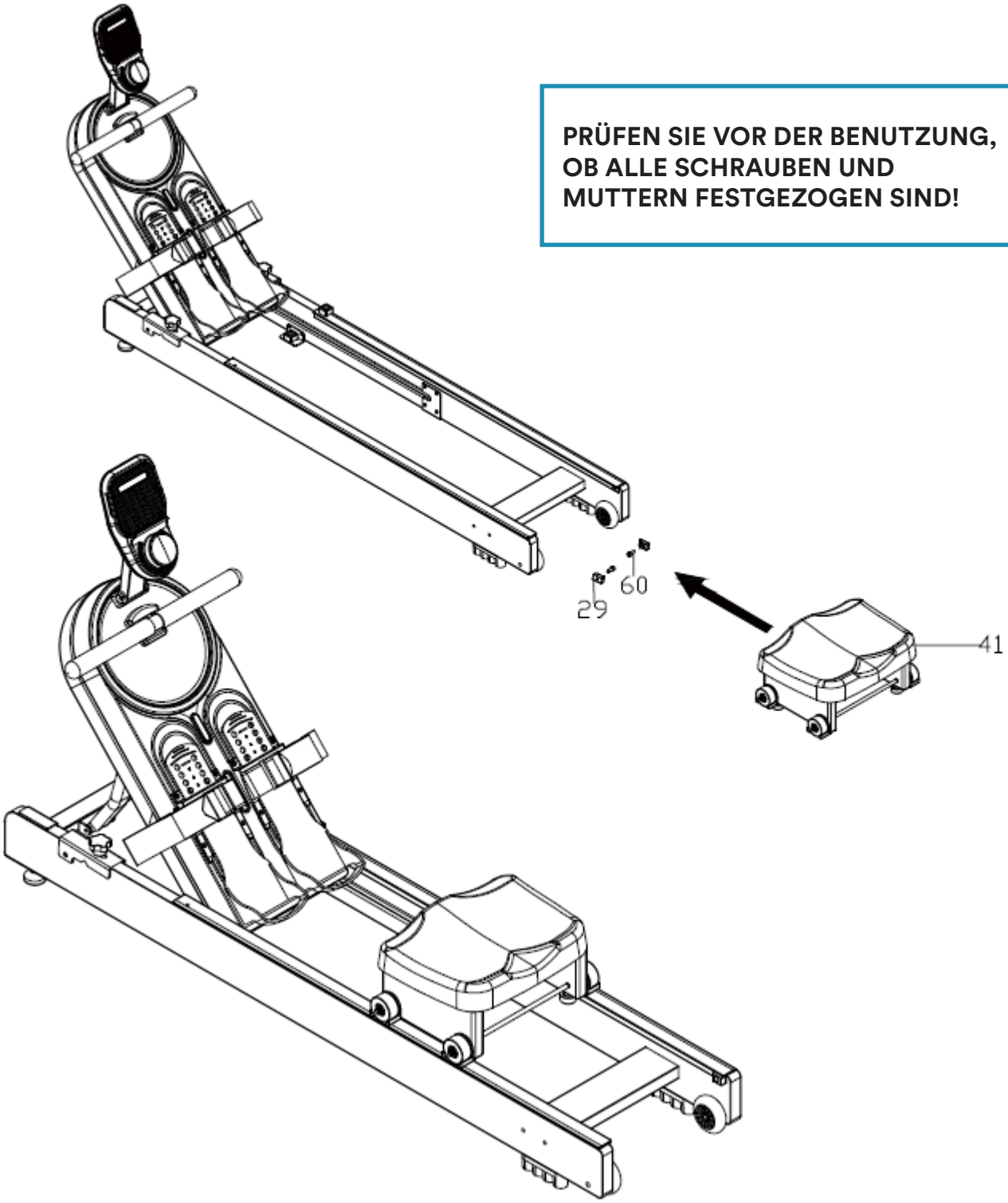

PRÜFEN SIE VOR DER BENUTZUNG, OB ALLE SCHRAUBEN UND MUTTERN FESTGEZOGEN SIND!

ZUSAMMENKLAPPEN

1. Lösen Sie die Feststeller auf beiden Seiten gegen den Uhrzeigersinn, bis sich der obere Geräteteil bewegen lässt.
2. Schieben Sie den oberen Geräteteil nach unten.

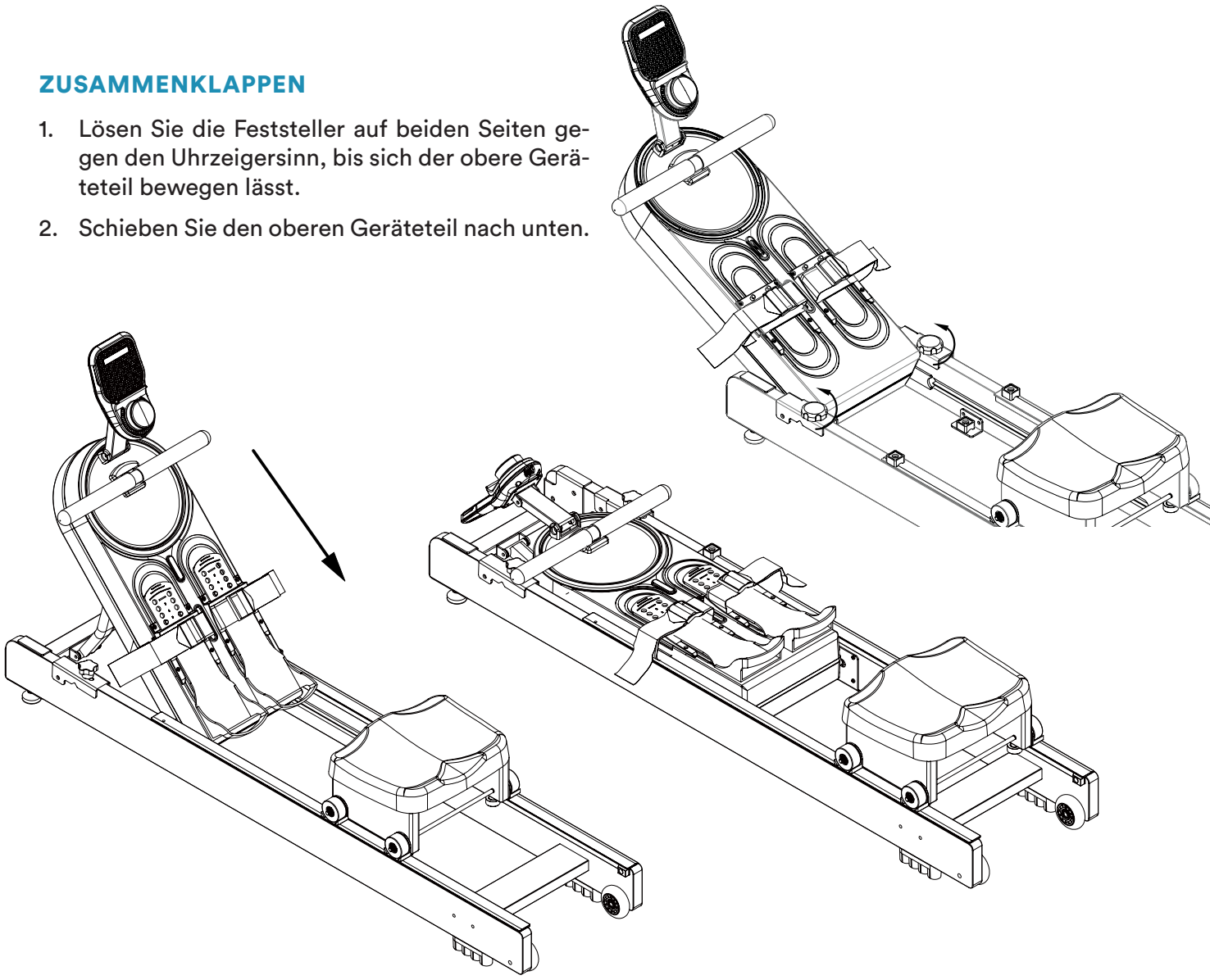

TRANSPORT

Heben Sie die vordere Verbindungsstange (2) vorsichtig nach oben, um das Gerät über die Transportrollen am hinteren Ende zu bewegen.

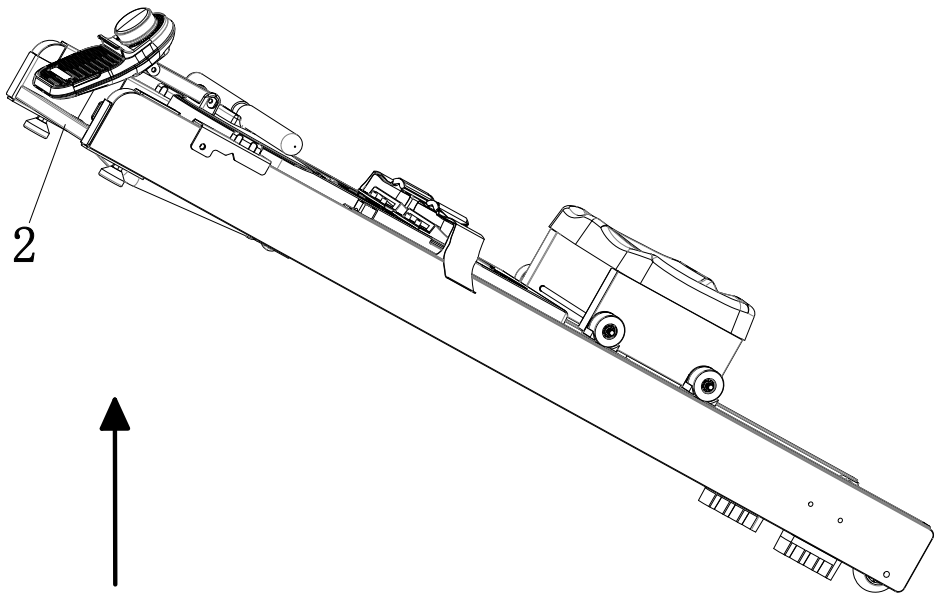

STROMVERSORGUNG

Um das Gerät mit Strom zu versorgen, schließen Sie bitte das mitgelieferte Adapterkabel an der Rückseite des Gerätevorderteils (siehe Abb.) an und verbinden Sie den Adapter mit einer passenden Netzsteckdose.

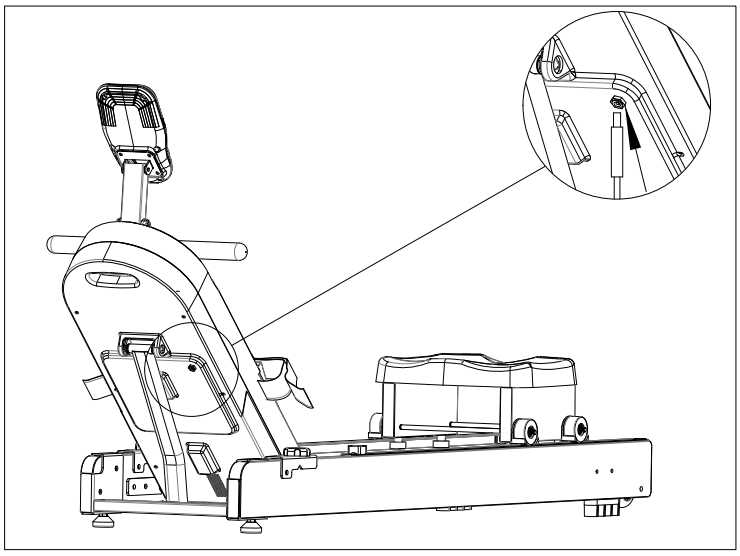

COMPUTERBEDIENUNG

Anzeigeelemente:

Anzeigeelement	Beschreibung	Anzeigegrenzen
DIS.	Zurückgelegte Wegstrecke	0,0 - 99,99 km
TIME	Trainingszeit	0:00 - 99:59 Min.
COUNT	Anzahl der Ruderzüge	0 - 9999
TOTAL	Gesamtzahl der Ruderzüge	0 - 9999
LEVEL	Trainings-Widerstandsniveau	Stufe 1 - 32
CAL.	Energieverbrauch während des Trainings	0,0 - 999,9 kcal
PULSE	Herzfrequenz	60 - 240 Schläge/Min.
	Das Symbol wird während einer bestehenden Bluetooth-Verbindung angezeigt	

Funktionsbeschreibung:

- **Einschalten:** Drücken Sie auf den Computer, um ein Training zu beginnen. Nach dem Einschalten ertönt ein Piepton, die Anzeige zeigt 2 Sekunden lang alle Symbole (siehe Computerabbildung) - danach schaltet das Gerät in den Standby-Modus.
- Im Standby-Modus und während des Trainings wechselt die Anzeige alle 6 Sekunden durch die einzelnen Funktionsanzeigen: Wegstrecke, Trainingszeit, Anzahl der Ruderzüge, Gesamtzahl, Widerstandsniveau, Kalorienverbrauch und Herzfrequenz. Drücken Sie kurz, um den gewünschten Modus zu wechseln und dauerhaft anzuzeigen. Drücken und halten Sie den Computer gedrückt, um alle Daten auf 0 zu setzen (außer Gesamtzahl der Ruderzüge und Herzfrequenz) und in den Standby-Modus zurückzukehren.
- Wenn Sie 6 Sekunden lang nicht trainieren, wechselt der Computer in den Pausenmodus. Erfolgt für ca. 6 Minuten kein Training und keinerlei Bedienung, schaltet die Anzeige automatisch in den Standby-Modus.
- **Widerstand verstellen:** Sie können den Computer im oder entgegen dem Uhrzeigersinn drehen, um den Widerstand (Stufe 1 (leicht) bis 32 (schwer)) während des Trainings zu verstellen.

Hinweise:

a) Die Kalorienanzeige errechnet sich aus der zurückgelegten Distanz. Diese Anzeige dient lediglich dem Vergleich verschiedener Trainingseinheiten und eignet sich nicht für eine individuelle Kalorienverbrauchsberechnung verschiedener Personen, z. B. im Rahmen einer Diät.

b) Um eine Herzfrequenz anzeigen zu können, muss ein kompatibler Brustgurt mit dem Gerät verbunden werden. Siehe hierzu Kapitel „Benutzung eines Brustgurtes“.

c) Der Start des Computers aus dem Standby-Modus beginnt mit einem 3-sekündigen Countdown.

Funkprotokoll zur Übertragung: Bluetooth, Verbindung mit Smart Device : Bluetooth 5.3
Frequenz: 2400 – 2483.6 MHz, max. abgestrahlte Sendeleistung: +6 dBm

Funktionsanzeigen:

Wegstrecke

Trainingszeit

Anzahl der Ruderzüge

Gesamtzahl Ruderzüge

Widerstandsniveau

Energieverbrauch (kcal)

Herzfrequenz
(P = Pulssignal fehlend)

BENUTZUNG EINES BRUSTGURTES

Nach dem Start des Computers sendet dieser automatisch und sucht nach Bluetooth-Herzfrequenzsensoren (Herzfrequenz-Brustgurten) in der Nähe. Einmal gescannt und identifiziert, wird der Brustgurt automatisch in 10-20 Sekunden verbunden. Für eine erfolgreiche Verbindung Ihres optionalen **SKANDIKA** Bluetooth Brustgurtes halten Sie diesen bitte mit dem Sendermittelteil mit beiden Daumen und Zeigefingern in ca. 30 cm Entfernung vor den runden LED Computer. Bitte bewegen Sie die Daumen hin und her. Bitte stellen Sie vor der ersten Inbetriebnahme sicher, dass die transparente Plastiksicherung unter der Batterie entfernt wurde. Bitte schauen Sie hierzu in die Bedienungsanleitung des **SKANDIKA** Bluetooth Brustgurtes.

Möchten Sie Ihre Pulsfrequenz durch den Brustgurt übermitteln lassen, gehen Sie wie folgt vor:

1. Stellen Sie sicher, dass die korrekte Batterie (Knopfzelle Typ CR-2032, 3V) im Brustgurt (Transmitter) eingelegt ist. Batteriewechsel: Entfernen Sie (ggf. mit Hilfe eines Geldstückes) die Abdeckung auf der Rückseite des Transmitters. Entnehmen Sie die Batterie und legen die neue Batterie mit dem Plus-Zeichen (+) nach oben ein. Versichern Sie sich, dass der Dichtungsring korrekt platziert ist. Setzen Sie nun die Abdeckung wieder auf.
2. Feuchten Sie die Elektroden an der Rückseite des Transmitters leicht an! Dies erhöht die Kontaktsensibilität und ermöglicht eine bessere Funk-Übertragung an den Empfänger.
3. Legen Sie den Brustgurt so an, dass die Elektroden auf der Innenseite direkt an der Brust anliegen. Sie können den Brustgurt mit Hilfe des Elastikbandes auf eine angenehme Weite einstellen. Die Elektroden müssen dabei aber Kontakt zu Ihrer Brust haben, um eine Pulsfrequenz messen zu können.

Sicherheitshinweis:
Beim Tragen eines Herzschrittmachers verwenden Sie den Brustgurt nicht, bevor Sie mit dem Hersteller des Herzschrittmachers und/oder mit ihrem Arzt Rücksprache gehalten haben.

Batterie-Entsorgung:
Batterien gehören nicht in den Hausmüll. Als Verbraucher sind Sie gesetzlich verpflichtet, gebrauchte Batterien zurückzugeben. Sie können Ihre alten Batterien bei den öffentlichen Sammelstellen in Ihrer Gemeinde oder überall dort abgeben, wo Batterien der betreffenden Art verkauft werden.

SKANDIKA Bluetooth Brustgurt

Für ein zielorientiertes und herzfrequenzgesteuertes Cardio-Training (HRC) ist es wichtig, den eigenen Puls während des Workouts ständig im Blick zu haben und bei Bedarf seine Leistung anzupassen.

- Bluetooth-Schnittstelle
- größenverstellbar

Sie können dieses Produkt über folgenden QR-Code käuflich erwerben:

TRAININGSANLEITUNG

- **Startposition:** Strecken Sie die Arme nach vorne aus, entspannen Sie die Schultern, heben Sie den Kopf, schauen Sie mit den Augen nach vorne und drücken Sie die Füße und Waden senkrecht zusammen.

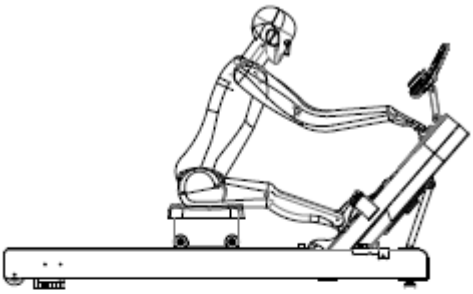

- **Streckbewegung:** Erfassen Sie den Handgriff, behalten Sie die richtige Haltung und den richtigen Winkel (siehe Abbildung) Ihres Körpers bei, stoßen Sie sich mit den Füßen nach hinten ab, so dass die Beine gestreckt werden.

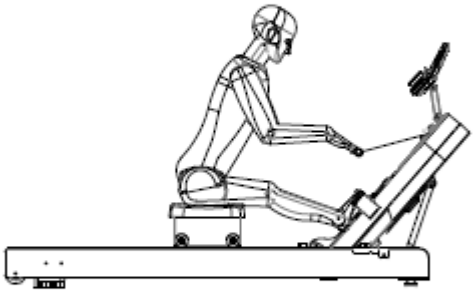

- **Ruderbewegung:** Strecken Sie die Beine weiter nach vorne, ziehen Sie den Griff zur Brust, entspannen Sie dabei die Schultern und schauen Sie nach vorne. Kehren Sie danach zurück in die Startposition und wiederholen Sie diesen Bewegungsablauf.

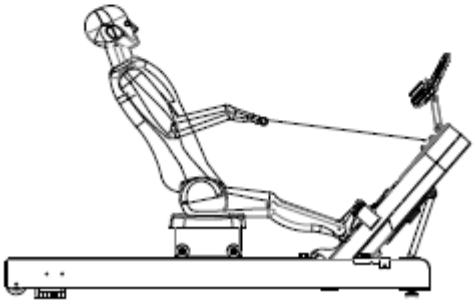

Mit zunehmender Trainingsdauer werden Sie diese Bewegung perfekt beherrschen und somit ein sehr effektives Rudertraining absolvieren.

Auf- und Abwärmen

Ein erfolgreiches Trainingsprogramm besteht aus einer Aufwärmphase, einer Trainingsphase und dem Abkühlen. Die Trainingshäufigkeit sollte für Anfänger bei 2- bis 3-mal die Woche angesetzt werden, immer mit mindestens einem Tag Pause zwischen den Trainingseinheiten. Nach einigen Monaten kann die Häufigkeit auf 4- bis 5-mal wöchentlich gesteigert werden.

Aufwärmen

Die Phase verbessert den Blutfluss und hilft der Muskulatur, richtig zu arbeiten. Durch Aufwärmen wird das Risiko eines Krampfes oder von Muskelverletzungen reduziert. Es ist empfehlenswert, einige Dehnungsübungen auszuführen, wie unten beschrieben. Jede Dehnung sollte für ca. 30 Sekunden gehalten werden, dabei sollte keine Gewalt oder zu starker Druck ausgeübt werden – treten Schmerzen auf, hören Sie auf! Aufwärmübungen können auch Gehen, Joggen, Hampelmänner, Seilsprungübungen oder das Laufen auf der Stelle beinhalten.

Stretching

Die Muskulatur kann einfacher gedehnt werden, wenn sie warm ist. Dies reduziert das Verletzungsrisiko. Nicht nachfedern!

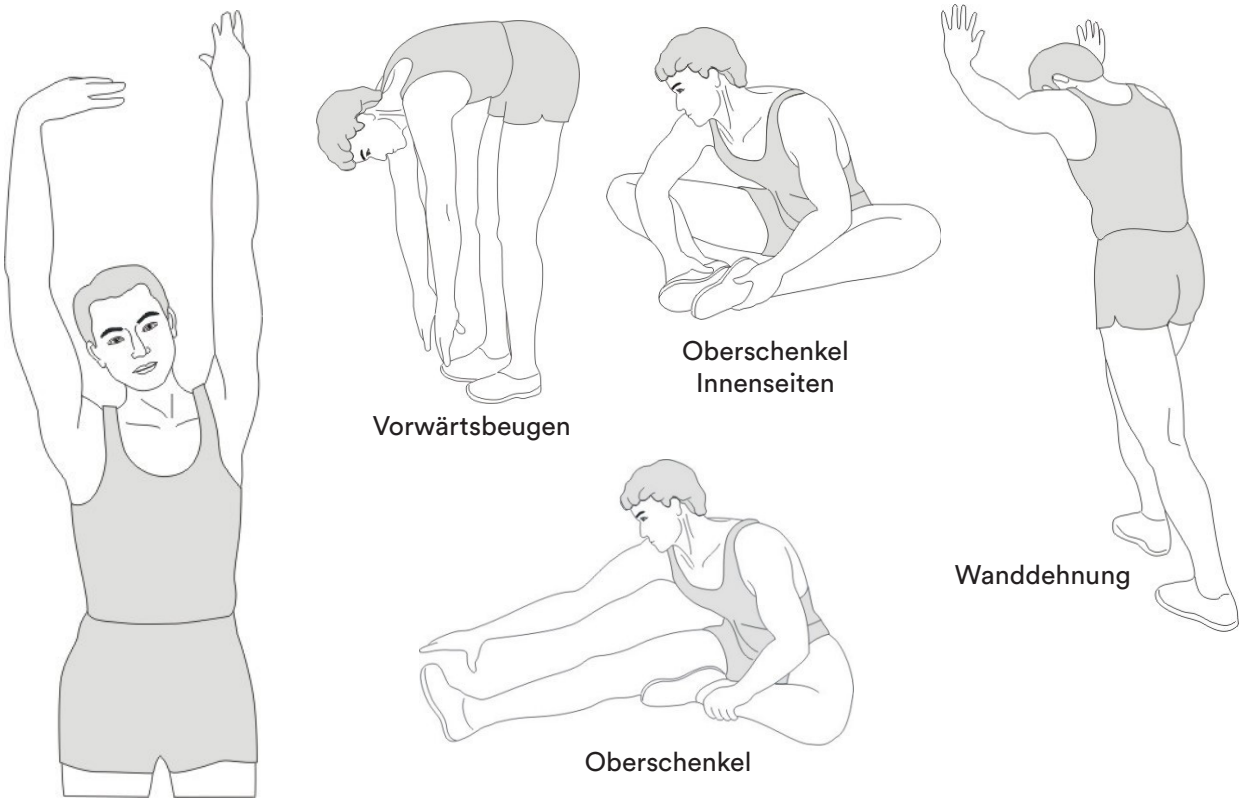

Denken Sie daran, immer zuerst Ihren Arzt zu kontaktieren, bevor Sie mit einem Trainingsprogramm beginnen.

Cool-Down (Abkühlen)

Diese Phase dient dazu, Ihr kardiovaskuläres System und Ihre Muskeln wieder zu entspannen. Sie können z. B. das Tempo reduzieren und für 5 weitere Minuten trainieren. Wiederholen Sie dann die Dehnungsübungen aus der Aufwärmphase – denken Sie wieder daran, keine Gewalt oder zu starken Druck bei der Dehnung auszuüben.

KINOMAP

Der Gerätecomputer kann via Bluetooth (Frequenz: 2,4 GHz) mit der App „KinoMap“ verbunden werden. Die kostenlose Kinomap App verhilft Ihnen zu einem kraftvollen Training, das Spaß macht! Wählen Sie eines von den Videos der Kinomap und legen Sie los. Ihre Position wird immer auf der Karte dargestellt.
Laden Sie die Kinomap App im App Store oder Play Store auf Ihr Smartphone oder Tablet herunter (dazu einfach den QR-Code einscannen) oder suchen Sie nach **Kinomap**.
Installieren und öffnen Sie die App und melden Sie sich an bzw. registrieren Sie sich. Schalten Sie Bluetooth ein. Fügen Sie nun das Trainingsgerät wie im Folgenden dargestellt hinzu. Ein Brustgurt kann auch hier (nach erfolgreicher Verbindung des Computers mit Kinomap) über die Funktion „Zusätzlicher Sensor Herzfrequenz“ hinzugefügt werden.

Apple Store

Google Play

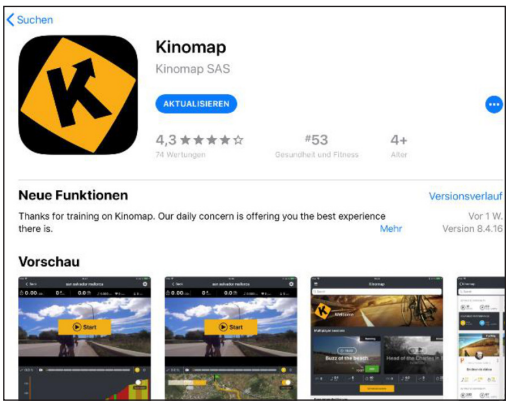

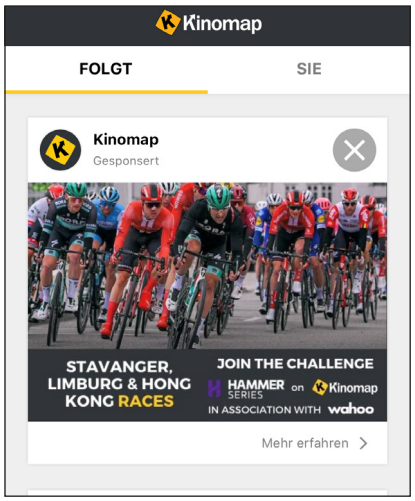

1.

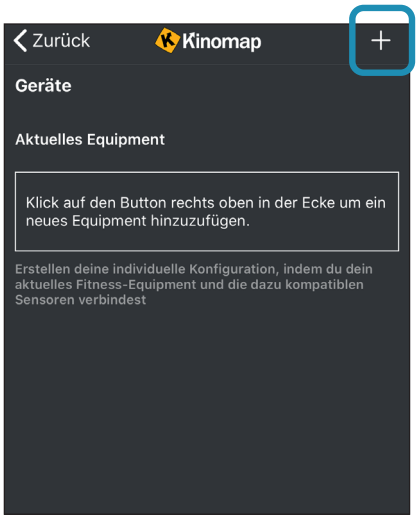

2. Auf „+“ tippen

3. Rudergerät

4. Skandika auswählen

5. Das Gerät auswählen

Tippen Sie nun auf OK und kehren Sie zum Hauptmenü zurück. Sie können nun einen Kurs auswählen (je nach Art Ihres KinoMap-Kontos). Drücken Sie auf Start und beginnen Sie mit dem Training!

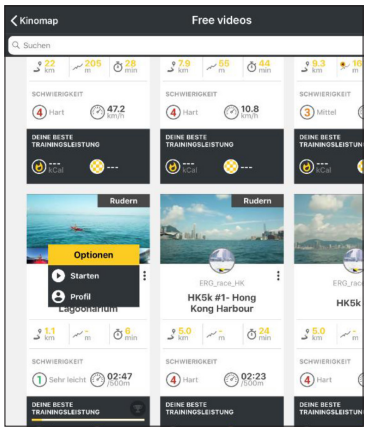

Teil Nr.	Beschreibung	Spezifikation	Menge
1	Hauptrahmen		1
2	Vordere Verbindungsstange		1
3	Verbindungsbügel		1
4	Computerhalterung		1
5	Magnethalterung		1
6	Computerhalterung		1
7	Schwungradbefestigung		1
8	Begrenzungsplatte		2
9	Griff		1
10	Halterung		2
11	Feste Verstärkungsplatte		2
12	Gleitplatte (links)		1
13	Gleitplatte (rechts)		1
14	Hintere Verbindungsplatte		1
15	Sitzstütze		2
16	Sitzachse		2
17	Feder	ø10*50	2
18	Radachse	ø10×40	2
19	Magnet	25*25*8	4
20	Magnet	25*7	2
21	U-Block		2
22	Schraube M6	M6	2
23	Buchse		4
24	Feder		1
25	Sechskant-Schlüssel	78*30*S5	1
26	Rollenhalterung	46*32.4*43.5	4
27	Einstellungspolster		2
28	Anschlagscheibe 3	25*25*14.5	4
29	Stopper	25*15*10	2
30	Rad	ø46*22	4
31	Rad	ø28*11.5	4
32	Fußkappe	100*25*25	2
33	Riemenscheibe	Ø68*32	1
34	Rad	ø45*ø34*35	1
35	Griffhülse		2
36	Rad	ø69*23.5	2
37	Obere Abdeckung		1
38	Untere Abdeckung		1
39	Befestigungsplatte des Pedals		2
40	Einstellbares Pedal		2
41	Sitz		1
42	Führungsschiene (links)		1
43	Führungsschiene(rechts)		1
44	Pedalriemen		2
45	Gurt	270PJ5	1
46	Magnetisches Steuergerät		1
47	Spiralfeder-Box		1
48	Feststeller	M8*45	2
49	Hülsenrohr	ø15*ø8.2*12	4

Teil Nr.	Beschreibung	Spezifikation	Menge
50	Inbusschraube	M8×65×S5	2
51	Inbusschraube	M6×55×15×S5	2
52	Inbusschraube	M8×45×20×S5	2
53	Inbusschraube	M8×20×S5	10
54	Inbusschraube	M6*40×S4	4
55	Inbusschraube	M6*70	2
56	Inbusschraube	M6×50	1
57	Sechskantschraube	M8×110×20×S14	4
58	Hölzerne Schraube	M6×25×S10	4
59	Schraube	ST4.2×19	4
60	Schraube	M6*16	2
61	Schraube	ST4.2×16	8
62	Wellenscheibe	ø10	4
63	Schraube	M4*12	10
64	Schraube	M5*10	8
65	Sechskantmutter	M10*1.0*4mm	2
66	Sechskantmutter	M6	2
67	Nylon-Mutter	M8xH7.5xS14	6
68	Nylon-Mutter	M6	5
69	Hutmutter	M8xS14	2
70	Flanschmutter	M10*1.0*8.5mm	4
71	Unterlegscheibe	d8×Ø16×1.5	18
72	Lager	608ZZ	2
73	Ring	D8×0.8	4
74	Lager	6000ZZ	4
75	Unterlegscheibe	d10xø16×1.5	2
76	Ring	D10	4
77	Computer		1
78	Schraube	M4×9	2
79	Obere Endplatte (links)		1
80	Obere Endplatte (rechts)		1
81	Achsabdeckung	M8	8
82	Inbusschraube	M6*10*S4	8
83	Verbindungskabel		1
84	Motor		1
85	Motorkabel		1
86	Adapter		1
87	Adapterkabel		1
88	Ring		1
89	Schraube	T2.9*10	6
90	Schienen-Schutzplatte	links	1
91	Schienen-Schutzplatte	rechts	1
92	Gummiring		1
93	Acrylstück	schwarz	1
94	Schraube	M5×25	2
95	Schraube	M4×5	2
96	Schraube	ST4.2×16xø8	12
97	Begrenzungsanschlag	40×20×3	1

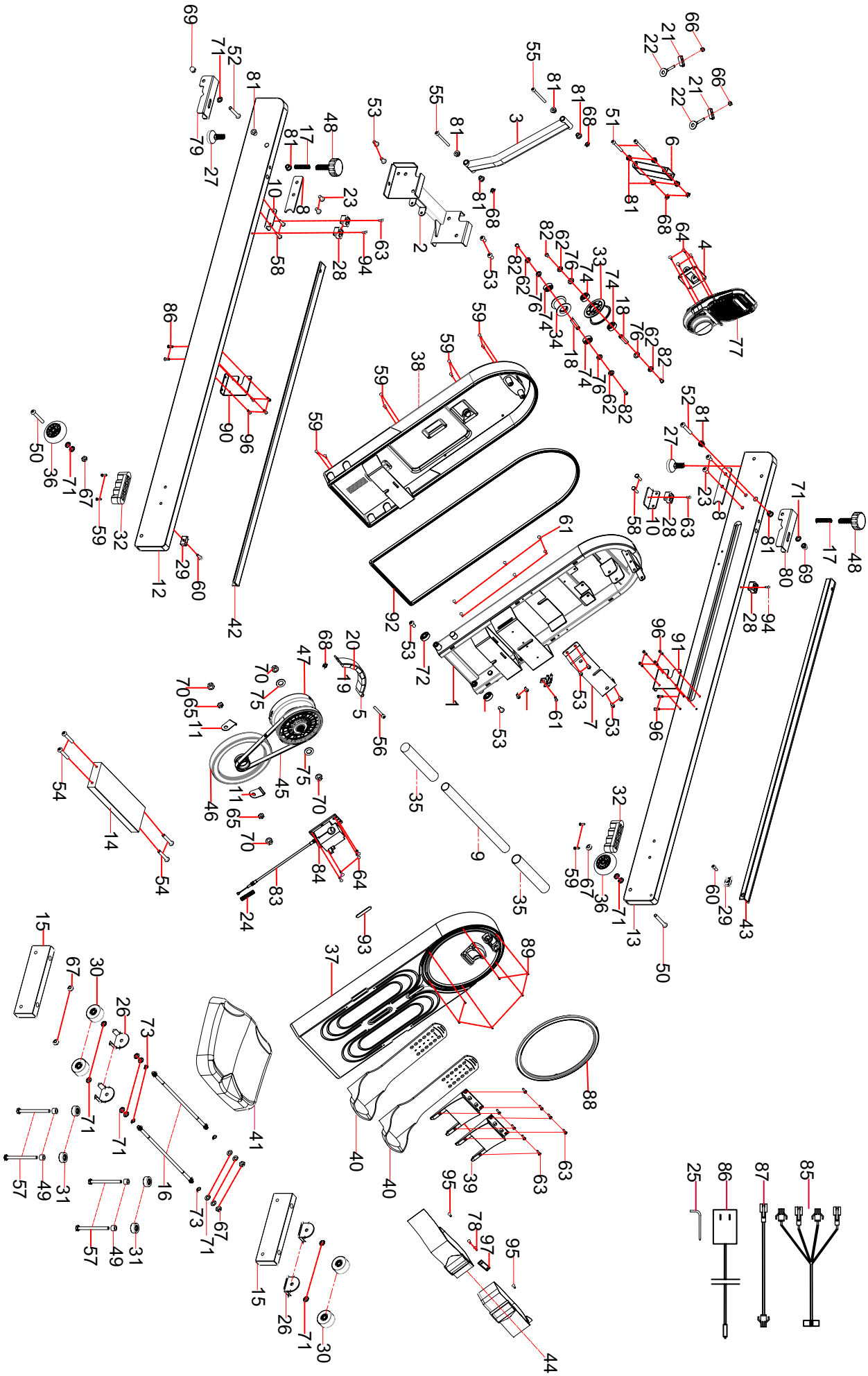

GARANTIEBEDINGUNGEN

Für unsere Geräte leisten wir Garantie gemäß nachstehenden Bedingungen:

1. Wir beheben kostenlos nach Maßgabe der folgenden Bedingungen (Nummern 2-5) Schäden oder Mängel am Gerät, die nachweislich auf einen Fabrikationsfehler beruhen, wenn Sie uns unverzüglich nach Feststellung und innerhalb von 24 Monaten nach Lieferung an den Endabnehmer gemeldet werden. Die Garantie erstreckt sich nicht auf leicht zerbrechliche Teile, wie z. B. Glas oder Kunststoff. Eine Garantiepflicht wird nicht ausgelöst: durch geringfügige Abweichungen der Soll-Beschaffenheit, die für Wert und Gebrauchstauglichkeit des Gerätes unerheblich sind; durch Schäden aus chemischen und elektrochemischen Einwirkungen; durch Eindringen von Wasser sowie allgemein durch Schäden höherer Gewalt.
2. Die Garantieleistung erfolgt in der Weise, dass mangelhafte Teile nach unserer Wahl unentgeltlich instand gesetzt oder durch einwandfreie Teile ersetzt werden. Die Kosten für Material und Arbeitszeit werden von uns getragen. Instandsetzungen am Aufstellungsort können nicht verlangt werden. Der Kaufbeleg mit Kauf- und/oder Lieferdatum ist vorzulegen. Ersetzte Teile gehen in unser Eigentum über.
3. Der Garantieanspruch erlischt, wenn Reparaturen oder Eingriffe von Personen vorgenommen werden, die hierzu von uns nicht ermächtigt sind oder wenn unsere Geräte mit Ergänzungs- oder Zubehörteilen versehen werden, die nicht auf unsere Geräte abgestimmt sind. Ferner wenn das Gerät durch den Einfluss höherer Gewalt oder durch Umwelteinflüsse beschädigt oder zerstört ist, bei Schäden, die durch unsachgemäße Behandlung – insbesondere Nichtbeachtung der Betriebsanleitung – oder Wartung aufgetreten sind oder falls das Gerät mechanische Beschädigungen irgendwelcher Art aufweist. Der Kundendienst kann Sie nach telefonischer Rücksprache zur Reparatur bzw. zum Tausch von Teilen, welche Sie zugesandt bekommen, ermächtigen. In diesem Fall erlischt der Garantieanspruch selbstverständlich nicht.
4. Garantieleistungen bewirken weder eine Verlängerung der Garantiefrist noch setzen sie eine neue Garantiefrist in Gang.
5. Weitergehende oder andere Ansprüche, insbesondere auf Ersatz außerhalb des Gerätes entstandener Schäden, sind – soweit eine Haftung nicht zwingend gesetzlich angeordnet ist – ausgeschlossen.
6. Unsere Garantiebedingungen, welche die Voraussetzungen und den Umfang unserer Geschäftsbedingungen beinhalten, lassen die vertraglichen Gewährleistungsverpflichtungen des Verkäufers unberührt.
7. Verschleißteile unterliegen nicht den Garantiebedingungen.
8. Der Garantieanspruch erlischt bei nicht bestimmungsgemäßem Gebrauch, insbesondere in Fitness-Studios, Rehabilitationszentren und Hotels. Selbst wenn die meisten unserer Geräte qualitativ für den professionellen Einsatz geeignet sind, erfordert dies gesonderter gemeinsamer Vereinbarungen.

HINWEISE ZUM UMWELTSCHUTZ

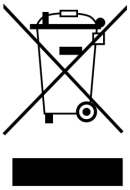

Das nebenstehende Symbol einer durchgestrichenen Mülltonne auf Rädern zeigt an, dass dieses Gerät der Richtlinie 2012/19/EU unterliegt. Diese Richtlinie besagt, dass Sie dieses Gerät am Ende seiner Nutzungszeit nicht mit dem normalen Haushaltsmüll entsorgen dürfen, sondern in speziell eingerichteten Sammelstellen, Wertstoffhöfen oder Entsorgungsbetrieben abgeben müssen. Diese Entsorgung ist für Sie kostenfrei. Schonen Sie die Umwelt und entsorgen Sie fachgerecht. Für den deutschen Markt gilt: Beim Kauf eines Neugeräts haben Sie das Recht, das entsprechende Altgerät an Ihren Händler zurückzugeben. Händler von Elektro- und Elektronikgeräten mit einer Verkaufsfläche von mindestens 400 qm sowie Lebensmittelhändler mit einer Verkaufsfläche von mindestens 800 qm, die regelmäßig Elektro- und Elektronikgeräte verkaufen, sind außerdemverpflichtet, Altgeräte unentgeltlich zurückzunehmen, auch ohne, dass ein Neugerät gekauft wird, wenn die Altgeräte in keiner Abmessung größer sind als 25 cm. Informieren Sie sich auch bei Ihrem Händler über die Rücknahmemöglichkeiten vor Ort. Bei einem Vertrieb unter Verwendung von Fernkommunikationsmitteln gelten als Verkaufsflächen des Vertreibers alle Lager- und Versandflächen. Weitere Möglichkeiten zur Entsorgung des ausgedienten Produkts erfahren Sie bei Ihrer Gemeinde- oder Stadtverwaltung. Bitte entnehmen Sie vor der Rückgabe Batterien oder Akkumulatoren, die nicht vom Altgerät umschlossen sind, sowie Lampen, die zerstörungsfrei entnommen werden können und führen diese einer separaten Sammlung zu. Diese können giftige Schwermetalle enthalten und unterliegen der Sondermüllbehandlung.

KONFORMITÄTSERKLÄRUNG

Hiermit erklärt MAX Trader GmbH, dass der Funkanlagentyp [SF-4060/SF-4061 Rovek] der Richtlinie 2014/53/EU entspricht. Der vollständige Text der EU-Konformitätserklärung ist unter der folgenden Internetadresse verfügbar:
https://skandika.com/wp-content/uploads/eu-konformitaetserklaerung_sf-4060.pdf

Im Zuge ständiger Produktverbesserungen behalten wir uns technische und gestalterische Änderungen vor.

Für Ersatzteile kontaktieren Sie bitte folgende E-Mail-Adresse: **service@skandika.de**
Der Service erfolgt durch: **MAX Trader GmbH, Wilhelm-Beckmann-Straße 19, 45307 Essen, Deutschland**

Contents

19 Safety precautions

20 Set-up instructions

24 Folding / Transport

25 Power supply / Computer operation manual

27 Using a chest strap

28 Training guide

29 Warm-up and cool-down

30 Connecting to KINOMAP app

31 Parts list

32 Explosion drawing

33 Guarantee conditions

skandika.com/
service

Skandika	Importeur	MAX Trader GmbH
	Adresse	Wilhelm-Beckmann-Str. 19, D-45307 Essen
	Artikelnummer | Name	SF-4060 | Rudergerät Rovek (dunkelbraun)
CE	Klasse	HC
	Standard	EN ISO 20957
		Warnhinweis: Bitte lesen Sie vor Gebrauch die Bedienungsanleitung
	Produktionsdatum	
	2025: 1 2 3 4 / 2026: 5 6 7 8 / 2027: 9 10 11 12	
	PO Nr.:	
	Max. Nutzergewicht	130 kg

Skandika	Importeur	MAX Trader GmbH
	Adresse	Wilhelm-Beckmann-Str. 19, D-45307 Essen
	Artikelnummer | Name	SF-4061 | Rudergerät Rovek (hellbraun)
CE	Klasse	HC
	Standard	EN ISO 20957
		Warnhinweis: Bitte lesen Sie vor Gebrauch die Bedienungsanleitung
	Produktionsdatum	
	2025: 1 2 3 4 / 2026: 5 6 7 8 / 2027: 9 10 11 12	
	PO Nr.:	
	Max. Nutzergewicht	130 kg

Please visit the Skandika Service portal on our website for setup & help videos, FAQs and downloadable instructions.
For more information about Skandika, simply visit our main page www.skandika.com

GB

WARNING

To reduce risk of injury, read and understand this instruction manual before using the device! This machine is intended for home use only in accordance with the instructions provided in this manual. Read the instruction manual carefully before using this device and keep the instruction manual for future use. The specifications of this product may vary slightly from the illustrations and are subject to change without notice.

SAFETY PRECAUTIONS

- To ensure the best safety of the device, regularly check it on damages and worn parts.
- If you pass on this device to another person or if you allow another person to use it, make sure that that person is familiar with the content and instructions in these instructions.
- Only one person should use the exerciser at a time. The maximum load of this device is 130 kg. Class: HC - not suitable for therapeutically use!
- Before the first use and regularly make sure that all screws, bolts and other joints are properly tightened and firmly seated.
- Before starting an exercise programme, consult your doctor to determine if you have any health or physical conditions that could compromise your health and safety or prevent you from using the machine properly. Your doctor's advice is essential if you are taking medication that affects your heart rate, blood pressure or cholesterol levels. Your doctor can also determine the maximum setting (heart rate, watts, training duration, etc.) at which you can train.
- Pay attention to your body's signals. Exercising incorrectly or excessively can damage your health. Stop exercising if you experience any of the following symptoms: pain, chest tightness, irregular heartbeat, shortness of breath, lightheadedness, dizziness or feeling nauseous. If you experience one or more of these symptoms, you should first consult your doctor before continuing with your exercise programme. Always warm up carefully before you start training.
- Keep small children and pets away from the exercise equipment. Never leave children under 14 years of age unattended in a room with the machine. Children and people with disabilities should only use the appliance in the presence of another person who can provide help and advice.
- Only train on the device if it is working properly. Only use original spare parts when replacing parts.
- Set up the unit in a dry, level place and protect it from moisture. If you want to protect the place of installation against pressure marks, dirt, etc., we recommend that you place a suitable, non-slip base under the unit. Do not use the unit near water or outdoors.
- Always use the unit as described in this manual. If you notice any defective parts when assembling or checking the unit, or if you hear unusual noises coming from the unit during exercise, stop using the unit immediately and do not use it again until the problem is solved. Contact the customer service.
- Always wear appropriate clothing and shoes which are suitable for your workout on the device. The clothes must be designed in a way so that they will not get caught in any part of the device during the work-out due to their form (for example, length). Be sure to wear appropriate shoes which are suitable for the work-out, firmly support the feet and which are provided with a non-slip sole.
- Make sure that you and other persons never place any parts of your body (e.g. fingers) in the area of moving parts. In addition, there should be no objects in the immediate vicinity that could interfere with the training process.
- Remove drops of sweat from the device immediately after you have finished training. Do NOT use aggressive cleaning agents to clean the device. Only use the tools supplied or your own suitable tools for assembly.
- This unit is intended for indoor and home use only, it is not intended for commercial use!
- Never repair the appliance without authorisation. If problems occur, contact customer service.
- To avoid personal injury and product damage, always use the correct lifting technique when moving the device.
- This appliance is intended for use and storage in cool, dry conditions. You should avoid storing it in extremely cold, hot or humid areas as this may cause corrosion and other related problems.
- Do not work out immediately after meals!
- Please only exercise with a minimum clearance area of 2 meters around the device.
- If you experience any issues, please contact our customer services team at: service@skandika.de

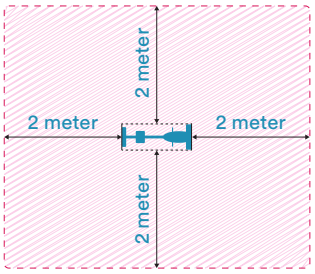

SET-UP INSTRUCTIONS

Before you start assembly, we recommend that you find a place with sufficient free space and a flat surface for assembly. Read through the instructions and familiarise yourself with the assembly process. Although this product can be assembled by one person, we recommend having another person help you. This is particularly useful when assembling several parts or moving the appliance.

Please check the parts list to ensure that all the parts required for assembly are present. Some parts may already be pre-assembled to make assembly easier for you.

We recommend that you use the tools supplied to assemble the appliance.

INSTRUCTIONS FOR METAL PLATES WITH SLIDING RAILS:

When opening the packaging, you will find two metal sheets in the location marked below. These two metal sheets serve to protect the packaging and do not need to be attached to the product. Once you have installed the product and checked that there are no problems, these two metal sheets can be disposed of.

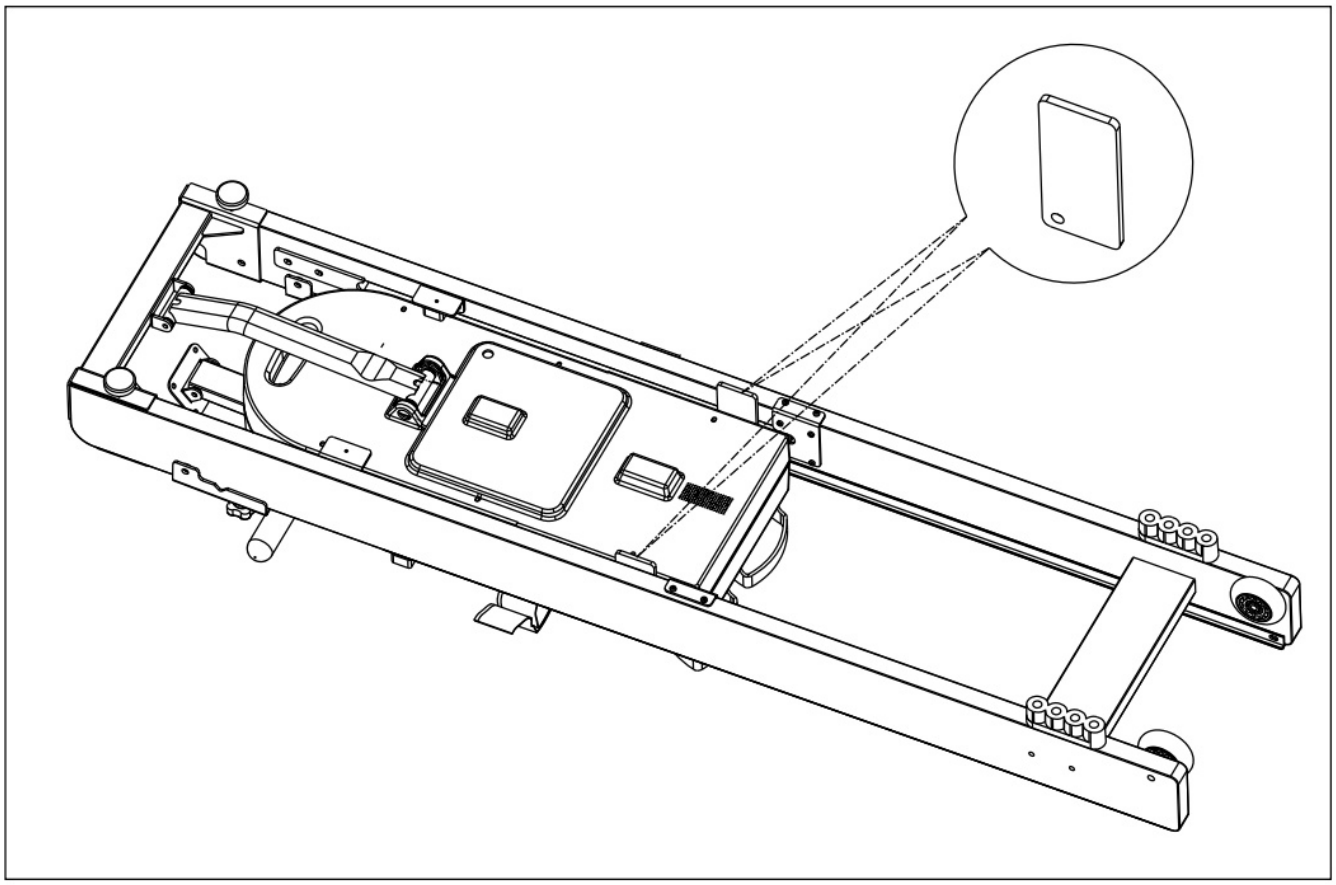

GB

REQUIRED ASSEMBLY PARTS:

60 Screw x2	29 Stopper 25×15×10 x2	25 Allen key
77 Com-puter	41 Seat	1 Main frame

STEP 1

Take the main frame out of the box and remove any transport locks from the computer holder (6) or the main frame (1). Place the handle (9) in the correct position on the top cover (37).

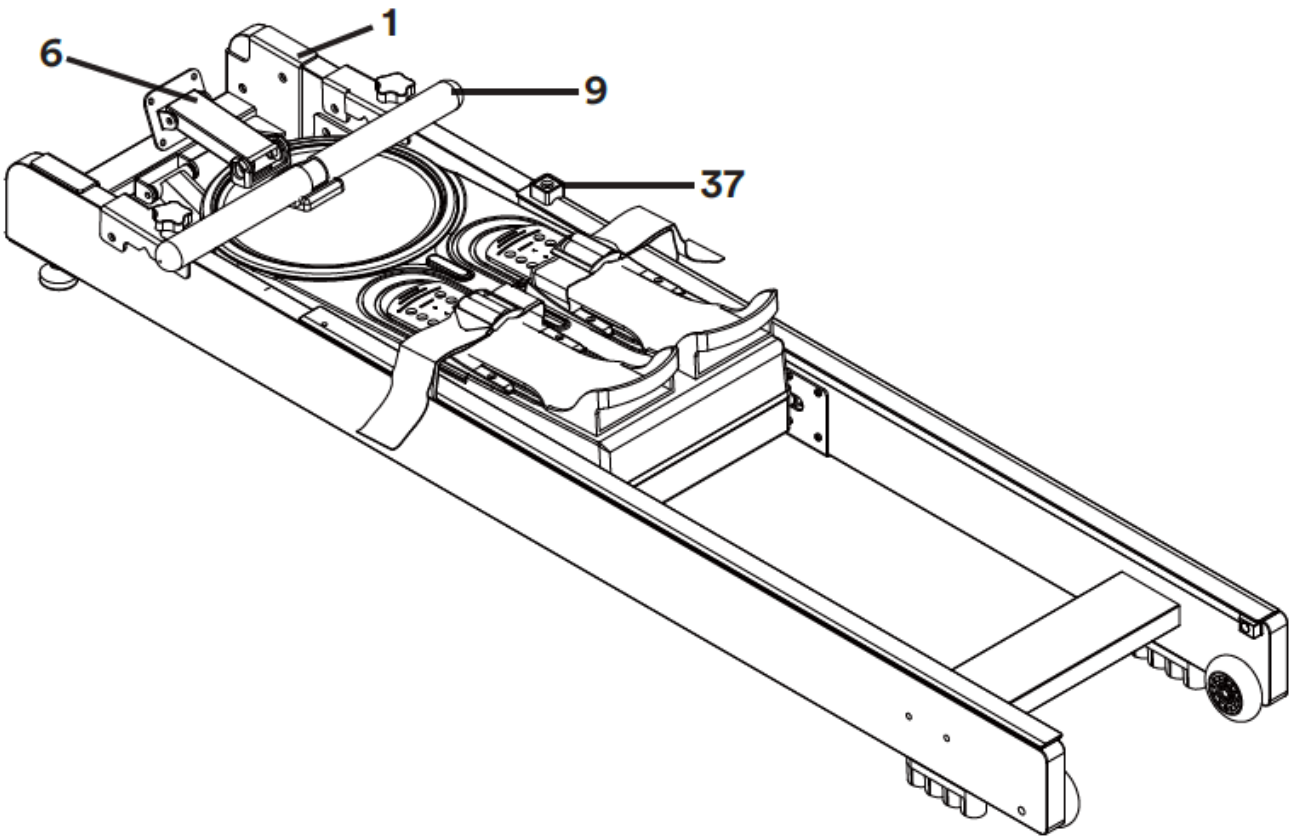

STEP 2

Loosen the left and right knobs M8*45 (48), then hold the upper part of the appliance and lift it - it must be guided to the rear position - see illustration. Tighten the knobs M8*45 (48) clockwise again to secure the upper part of the appliance.

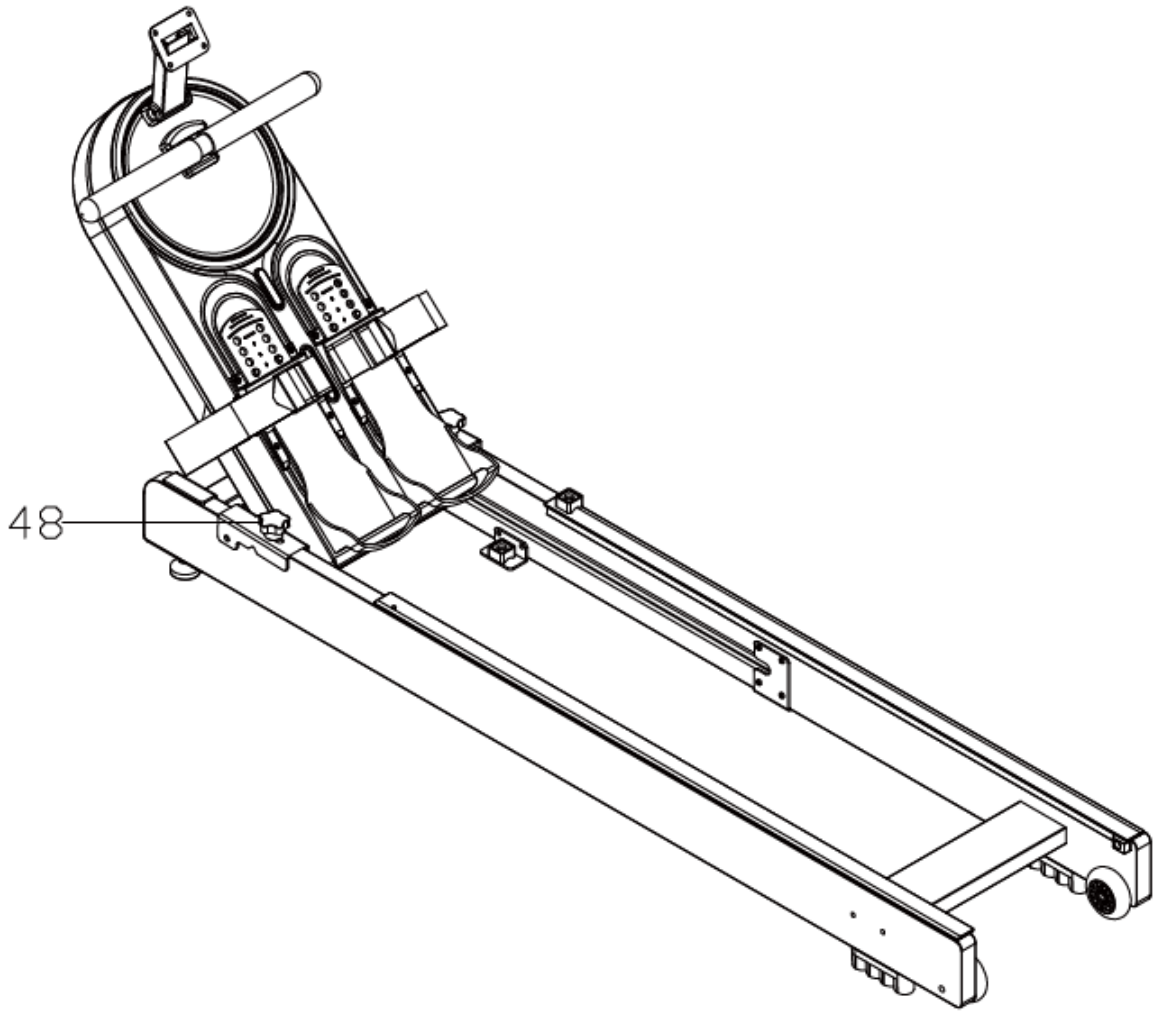

STEP 3

Connect the computer cable (77) to the motor cable (85) and then attach the computer (77) to the computer fixing bracket (4) at the correct angle using 4 screws (64).

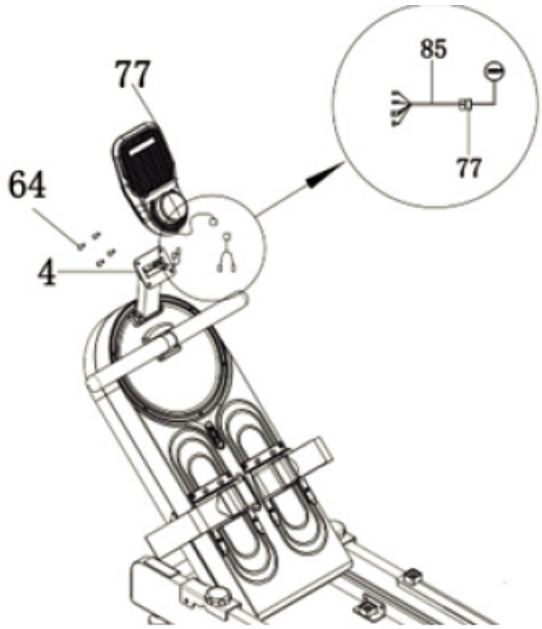

STEP 4

Position the seat (41) on the left and right slide rail. Align the stoppers (29) with the corresponding holes in the left and right slide rail on both sides and secure the stoppers (29) with the screws (60). This completes the assembly.

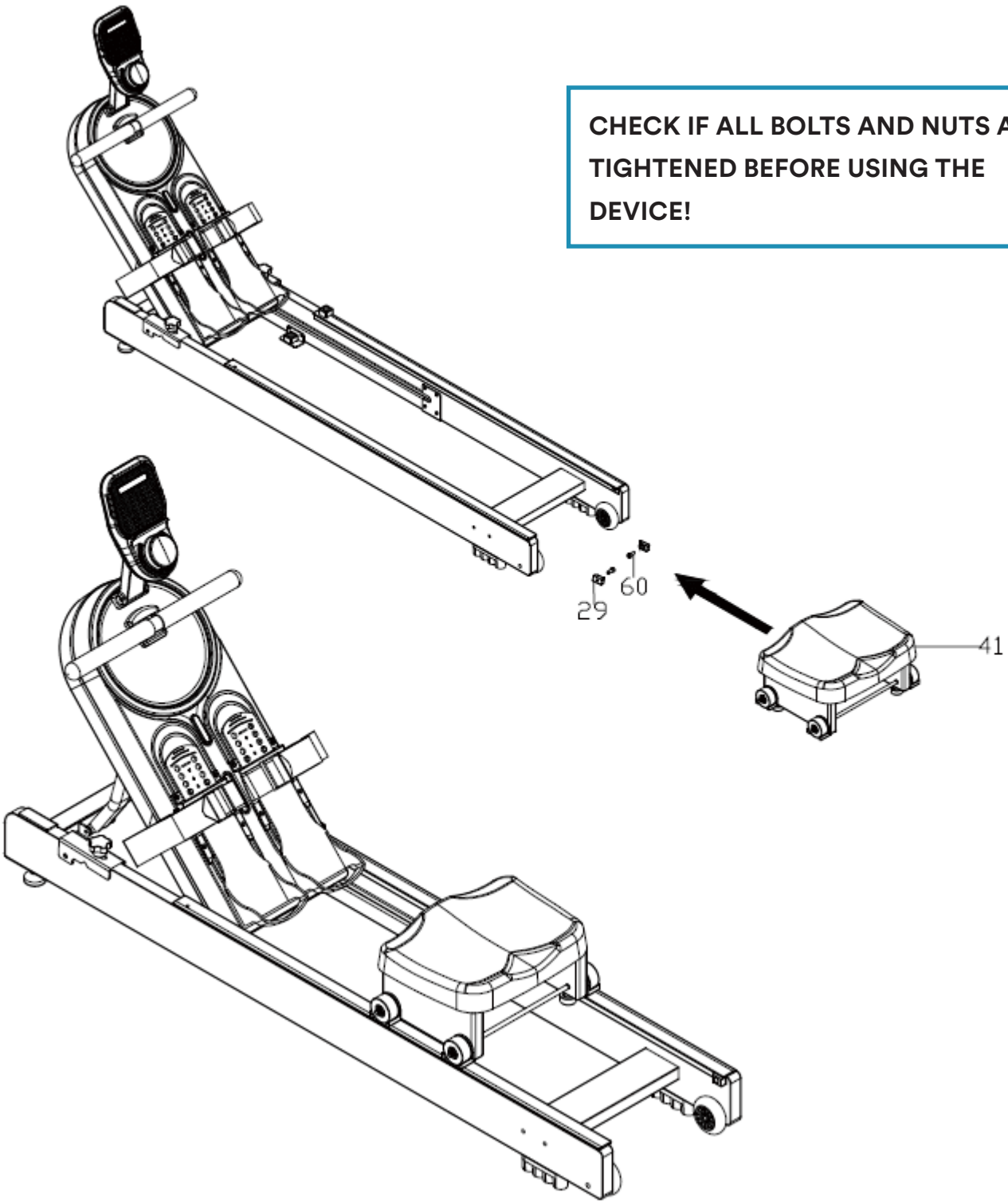

CHECK IF ALL BOLTS AND NUTS ARE TIGHTENED BEFORE USING THE DEVICE!

FOLDING

1. Loosen the knobs on both sides anti-clockwise until the upper part of the appliance can be moved.
2. Slide the upper part of the appliance downwards.

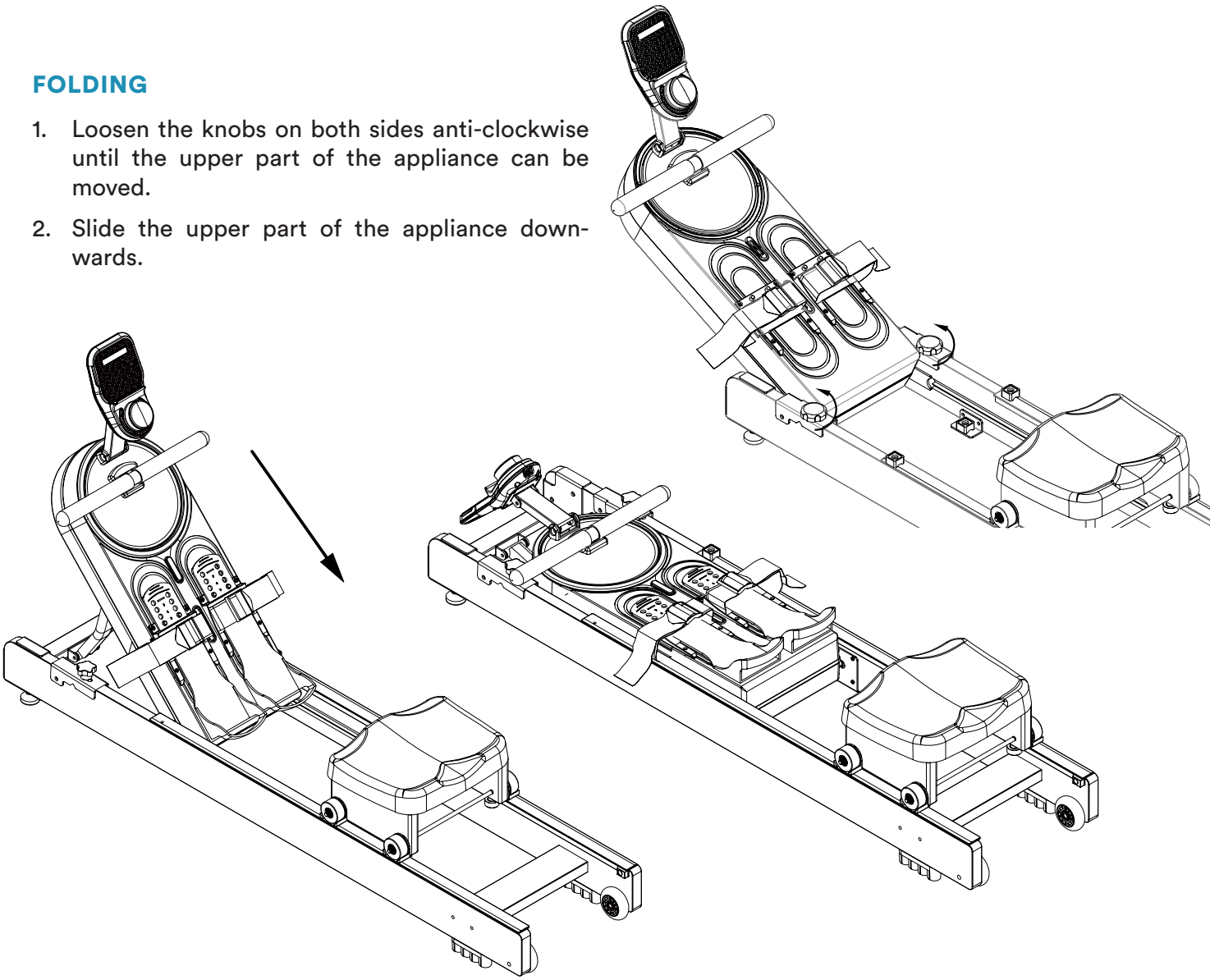

TRANSPORT

Carefully lift the front connecting rod (2) upwards to move the appliance over the transport rollers at the rear end.

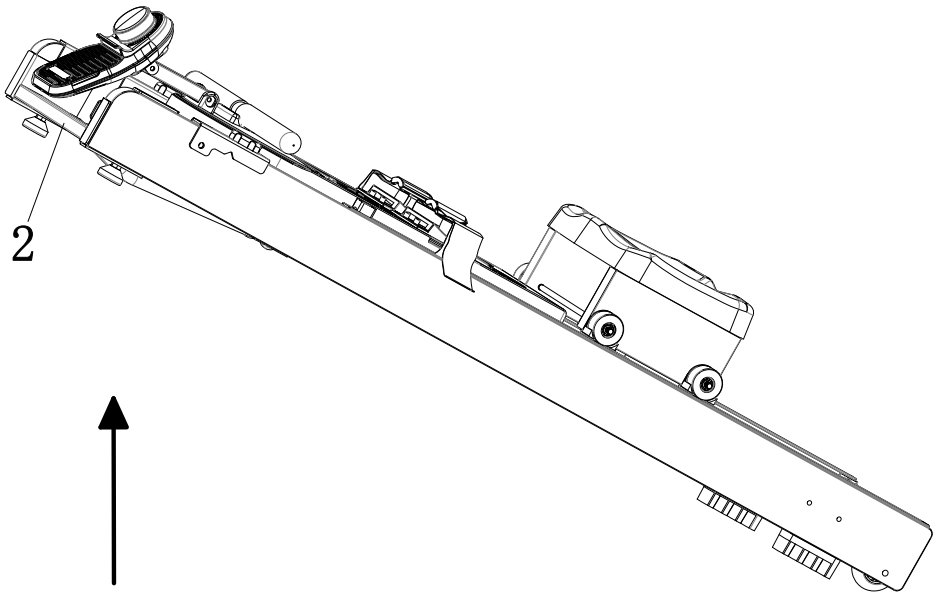

POWER SUPPLY

To supply the device with power, please connect the supplied adapter cable to the rear of the front part of the device (see illustration) and connect the adapter to a suitable mains socket.

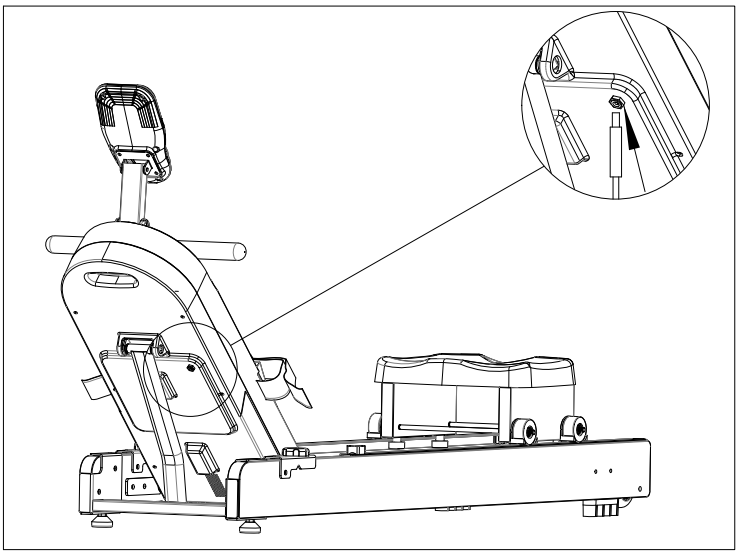

COMPUTER OPERATION MANUAL

Display:

Function	Description	Display limits
DIS.	Distance travelled	0.0 - 99.99 km
TIME	Exercise time	0:00 - 99:59 Min.
COUNT	Number of oar pulls	0 - 9999
TOTAL	Total number of pulls	0 - 9999
LEVEL	Resistance level	Level 1-32
CAL.	Calorie consumption	0.0 - 999.9 kcal
PULSE	Heart rate	60 - 240 beats/min.
	The symbol is displayed during an existing Bluetooth connection	

GB

Function description:

- **Switch on:** Press the computer to start a training session. After switching on, a beep sounds and the display shows all symbols for 2 seconds (see computer illustration) - the device then switches to standby mode.
- In standby mode and during training, the display switches through the individual function displays every 6 seconds: Distance, training time, number of pulls, total number, resistance level, calories burned and heart rate. Press briefly to change the desired mode and display it permanently. Press and hold the computer to reset all data to 0 (except total number of rowing strokes and heart rate) and return to standby mode.
- If you do not train for 6 seconds, the computer switches to pause mode. If there is no training or operation for approx. 6 minutes, the display automatically switches to standby mode.
- **Adjust resistance level:** You can turn the computer clockwise or anti-clockwise to adjust the resistance (level 1 (light) to 32 (heavy)) during training.

Remarks:

a) The calorie display is calculated from the distance travelled. This display is only used to compare different training sessions and is not suitable for calculating individual calorie consumption for different people, e.g. as part of a diet.

b) In order to display a heart rate, a compatible chest strap must be connected to the device. See chapter 'Using a chest strap'.

c) Starting the computer from standby mode begins with a 3-second countdown.

Wireless protocol for transmission: Bluetooth, connection to smart device: Bluetooth 5.3
Frequency: 2400 – 2483.6 MHz, maximum transmitted power: +6 dBm

Function displays:

Distance

Exercise time

Number of oar pulls

Total number of pulls

Resistance level

Calorie consumption (kcal)

Heart rate
(P = missing pulse signal)

Using a chest strap

After starting the computer, it automatically transmits and searches for Bluetooth heart rate sensors (heart rate chest straps) in the vicinity. Once scanned and identified, the chest strap is automatically connected in 10-20 seconds. For a successful connection of your optional **SKANDIKA** Bluetooth chest strap, please hold it with the transmitter centre part with both thumbs and index fingers in front of the round LED computer at a distance of approx. 30 cm. Please move your thumbs back and forth. Please ensure that the transparent plastic fuse under the battery has been removed before using the device for the first time. Please refer to the operating instructions for the **SKANDIKA** Bluetooth chest strap.

If you would like to have your heart rate transmitted by the chest strap, proceed as follows:

1. Make sure that the correct battery (button cell type CR-2032, 3V) is inserted in the chest strap (transmitter). Changing the battery: Remove the cover on the back of the transmitter (using a coin if necessary). Remove the battery and insert the new battery with the plus sign (+) facing upwards. Ensure that the sealing ring is correctly positioned. Now replace the cover.
2. Lightly moisten the electrodes on the back of the transmitter! This increases the contact sensitivity and enables better radio transmission to the receiver.
3. Put on the chest strap so that the electrodes on the inside are in direct contact with your chest. You can adjust the chest strap to a comfortable width using the elasticated strap. However, the electrodes must be in contact with your chest in order to be able to measure your pulse rate.

Safety instructions:
If you are wearing a pacemaker, do not use the chest strap until you have consulted the manufacturer of the pacemaker and/or your doctor.

Battery disposal:
Batteries should not be disposed of with household waste. As a consumer, you are legally obliged to return used batteries. You can dispose of your old batteries at public collection points in your municipality or wherever batteries of this type are sold.

SKANDIKA Bluetooth chest strap
For goal-orientated and heart rate-controlled cardio training (HRC), it is important to keep a constant eye on your heart rate during the workout and adjust your performance if necessary.
- Bluetooth interface
- adjustable in size
You can order this product via the following QR code :

GB

TRAINING GUIDE

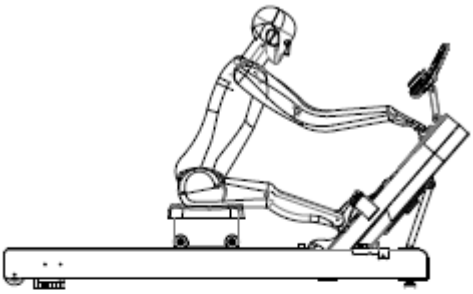

- **Starting position:** Stretch your arms forwards, relax your shoulders, raise your head, look forwards with your eyes and press your feet and calves together vertically.

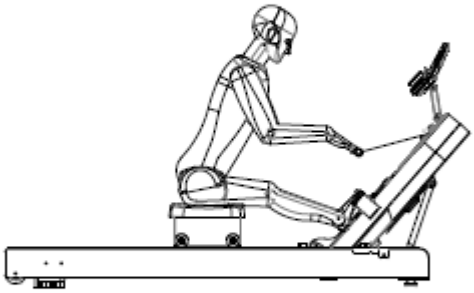

- **Extension movement:** Grasp the handle, maintain the correct posture and angle (see illustration) of your body, push yourself backwards with your feet so that your legs are stretched.

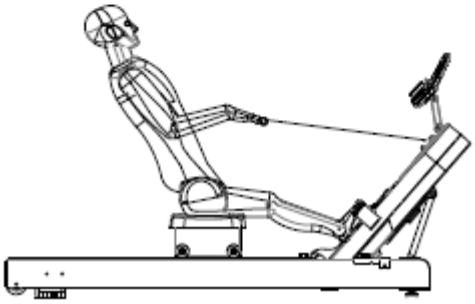

- **Rowing motion:** Stretch your legs further forwards, pull the handle towards your chest, relax your shoulders and look forwards. Then return to the starting position and repeat this sequence of movements.

With increasing training duration, you will master this movement perfectly and thus complete a very effective rowing training programme.

WARM-UP and COOL-DOWN

A successful exercise program consists of a warm-up, aerobic exercise and a cool-down. Exercise for at least two or preferably three times a week, resting for a day between workouts. After several months, you may increase the frequency to four or five times per week.

Warm-Up

This stage helps to improve the blood circulation and prepares the muscles for your workout. It additionally helps to reduce the risk of injury or cramps. It is recommended to do some stretching exercises as shown here below. Hold each stretching position for approximately 30 seconds. Never force or jerk yourself into a stretching position – if you feel pain, STOP immediately. Warm-up exercises may also include brisk walking, jogging, jumping jacks, jump rope exercises or running in place.

Stretching

Muscles can be stretched more easily when these are warm. This reduces the risk of injury. DO NOT BOUNCE.

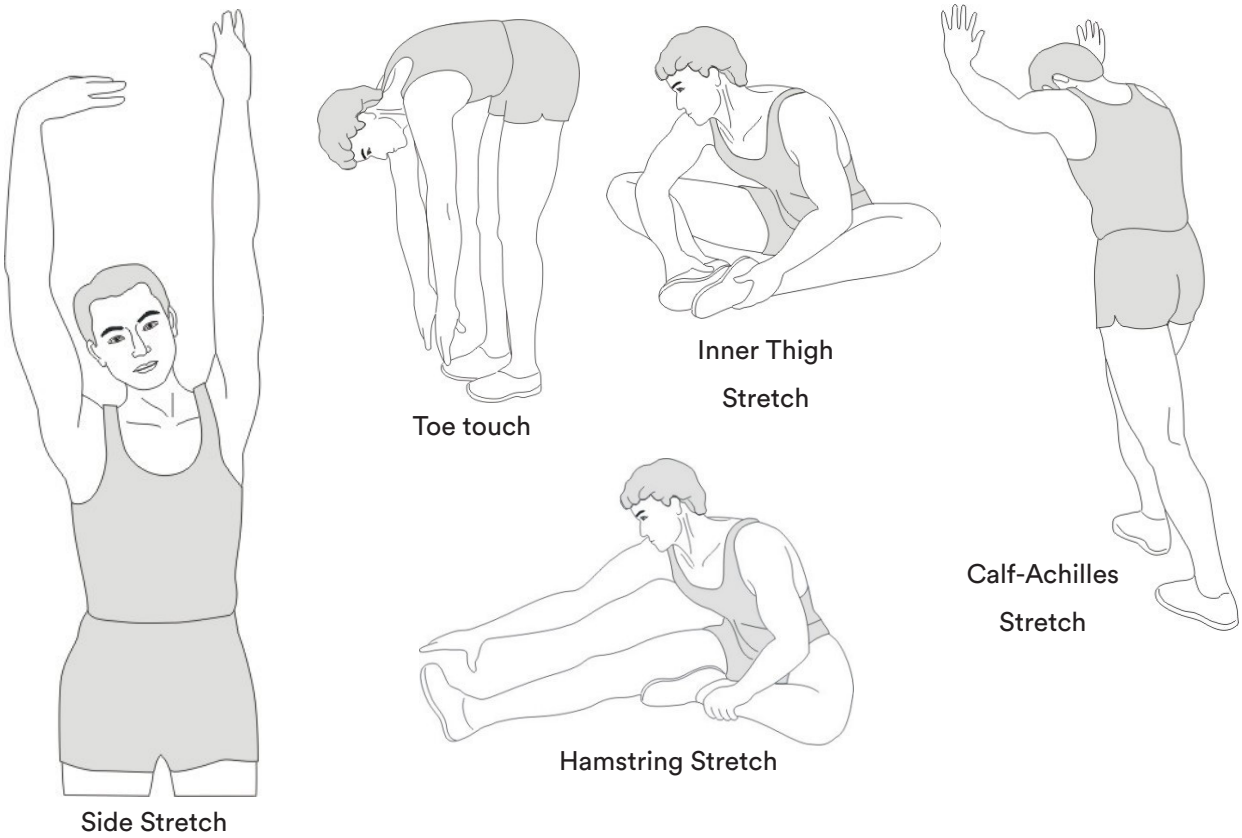

Remember always to check with your physician before starting any exercise program.

Cool-Down

This stage helps to soothe your muscles and your cardiovascular system after your workout.

At the end of your workout, reduce the speed and exercise for approximately 5 minutes at this lower speed level. Afterwards, repeat the warm-up exercises as described above.

GB

KINOMAP

The device computer can be connected to the 'KinoMap' app via Bluetooth (frequency: 2.4 GHz). The free Kinomap app helps you to get a powerful workout that's fun! Select one of the Kinomap videos and get started. Your position is always shown on the map.
Download the Kinomap app from the App Store or Play Store on your smartphone or tablet (simply scan the QR code) or search for Kinomap. Install and open the app and log in or register. Switch on Bluetooth. Now add the training device as shown below. A chest strap can also be added here (after successfully connecting the computer to Kinomap) using the 'Additional heart rate sensor' function.

Apple Store

Google Play

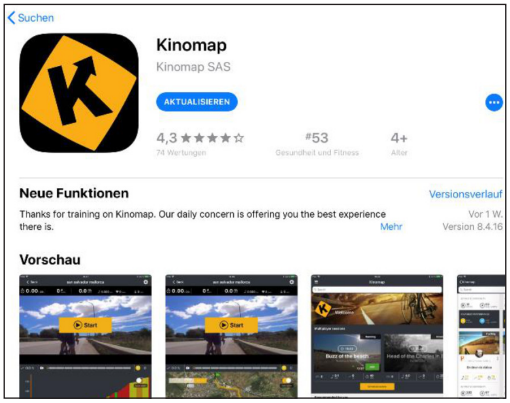

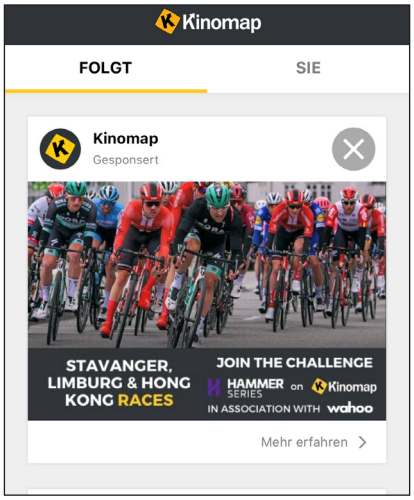

1.

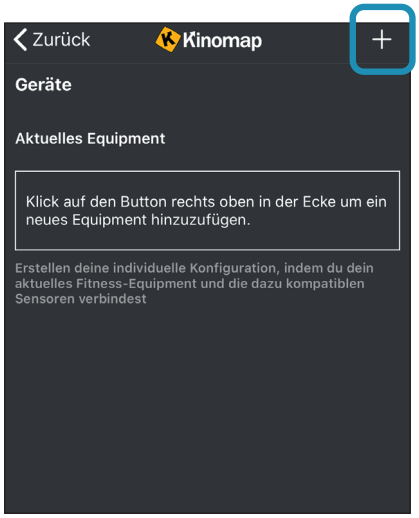

2. Tap on „+"

3. Rower

4. Select Skandika

5. Select the device

Now tap on OK and return to main menu. You can now choose a course for your exercise (depending on your type of KinoMap account maybe only some free courses). Press **Start** and begin to exercise!

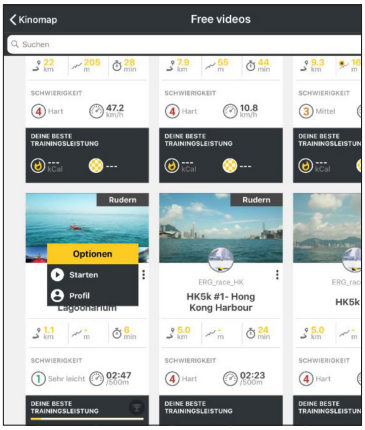

Part no.	Description	Specification	Q´ty
1	Main frame		1
2	Front connecting rod		1
3	Connecting bracket		1
4	Computer fixing bracket		1
5	Magnet holder		1
6	Computer holder		1
7	Flywheel fixing plate		1
8	Front and rear limit plate		2
9	Handle		1
10	Limit pad support plate		2
11	Fixed reinforcing plate		2
12	Sliding rail plate (left)		1
13	Sliding rail plate (right)		1
14	Rear connecting plate		1
15	Seat supporting plate		2
16	Seat axle		2
17	Spring	ø10*50	2
18	Wheel axle	ø10×40	2
19	Magnet	25*25*8	4
20	Magnet	25*7	2
21	U-block		2
22	Bolt M6	M6	2
23	Bushing		4
24	Spring		1
25	Hex wrench	78*30*S5	1
26	Roller Locator	46*32.4*43.5	4
27	Adjustment pad		2
28	Limit pad 3	25*25*14.5	4
29	Stopper	25*15*10	2
30	Wheel	ø46*22	4
31	Wheel	ø28*11.5	4
32	Foot cap	100*25*25	2
33	Pulley	Ø68*32	1
34	Wheel	ø45*ø34*35	1
35	Grip Sleeve		2
36	Wheel	ø69*23.5	2
37	Upper cover		1
38	Lower cover		1
39	Fixing plate of pedal		2
40	Adjustable pedal		2
41	Seat		1
42	Guiding rail(left)		1
43	Guiding rail(right)		1
44	Pedal strap		2
45	Belt	270PJ5	1
46	Magnetic control device		1
47	Coil spring box		1
48	Knob	M8*45	2
49	Sleeve tube	ø15*ø8.2*12	4

Part no.	Description	Specification	Q´ty
50	Allen screw	M8×65×S5	2
51	Allen screw	M6×55×15×S5	2
52	Allen screw	M8×45×20×S5	2
53	Allen screw	M8×20×S5	10
54	Allen screw	M6*40×S4	4
55	Allen screw	M6*70	2
56	Allen screw	M6×50	1
57	Hex bolt	M8×110×20×S14	4
58	Wooden screw	M6×25×S10	4
59	Screw	ST4.2×19	4
60	Screw	M6*16	2
61	Screw	ST4.2×16	8
62	Wave washer	ø10	4
63	Screw	M4*12	10
64	Screw	M5*10	8
65	Hex nut	M10*1.0*4mm	2
66	Hex nut	M6	2
67	Nylon nut	M8xH7.5xS14	6
68	Nylon nut	M6	5
69	Cap nut	M8xS14	2
70	Flange nut	M10*1.0*8.5mm	4
71	Flat washer	d8×Ø16×1.5	18
72	Bearing	608ZZ	2
73	Ring	D8×0.8	4
74	Bearing	6000ZZ	4
75	Flat washer	d10xø16×1.5	2
76	Ring	D10	4
77	Computer		1
78	Screw	M4×9	2
79	Upper limit plate (left)		1
80	Upper limit plate (right)		1
81	Axle cover	M8	8
82	Allen screw	M6*10*S4	8
83	Connecting cable		1
84	Motor		1
85	Motor cable		1
86	Adaptor		1
87	Adaptor cable		1
88	Ring		1
89	Screw	T2.9*10	6
90	Slide rail guard plate	left	1
91	Slide rail guard plate	right	1
92	Rubber ring		1
93	Acrylic piece	black	1
94	Screw	M5×25	2
95	Screw	M4×5	2
96	Screw	ST4.2×16xø8	12
97	Limit plate	40×20×3	1

GB

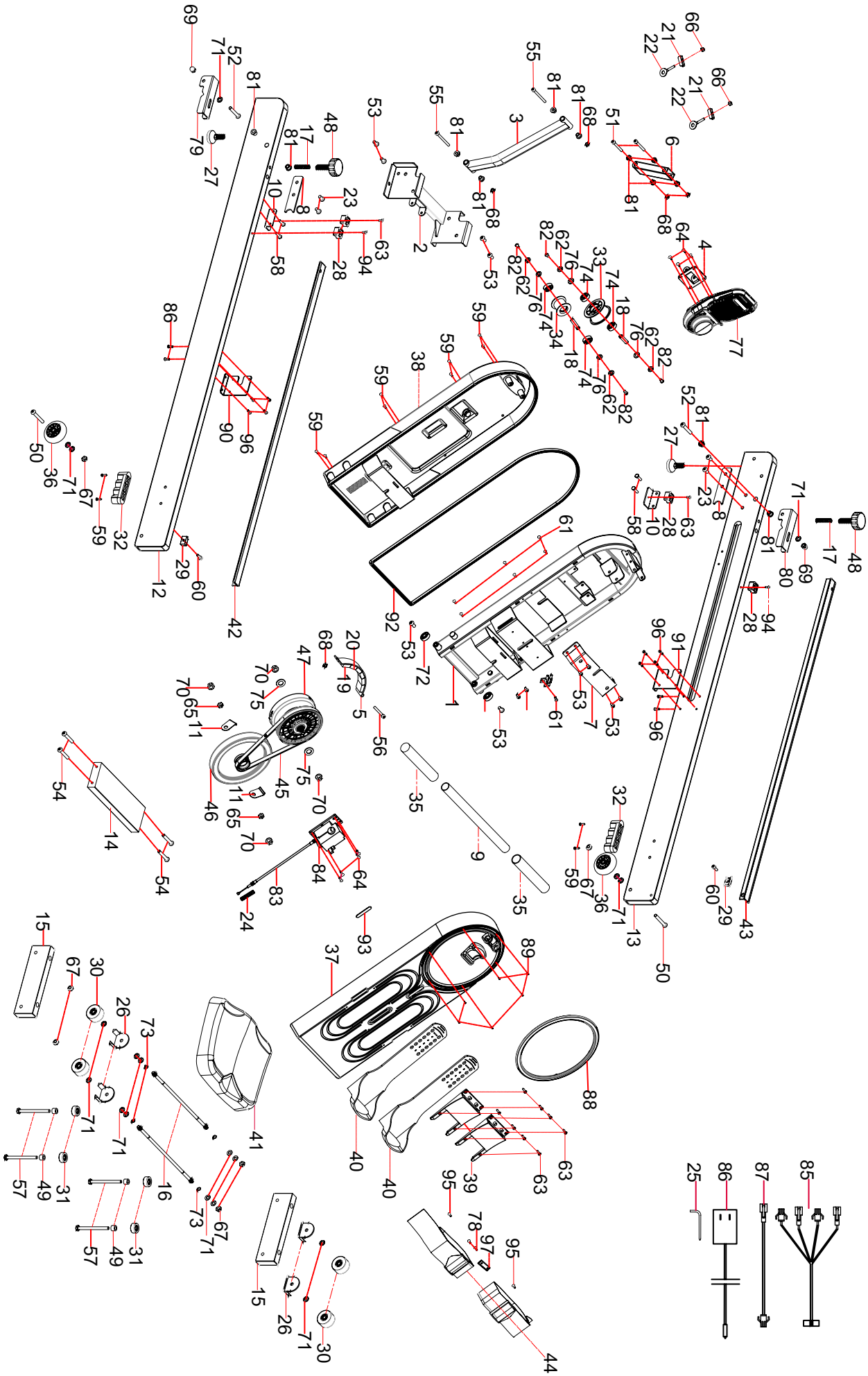

GUARANTEE CONDITIONS

For our devices we provide a warranty as defined below.

1. In accordance with the following conditions (numbers 2-5) we repair defect or damage to the device free of charge, if the cause is a manufacturing defect. Therefore, these defects / damages need to be reported to us without delay after appearance and within the warranty period of 24 months after delivery to the end user. The warranty does not cover parts, which easily break (e. g. glass or plastic). The warranty does not cover slight deviations of the product, which are insignificant for usability and value of the device and damage caused by chemical or electrochemical effects and damages caused by penetration of water or generally force majeure damage.
2. The warranty achievement is the replacement or repair of defective parts, depending on our decision. The cost of material and labor will be borne by us. Repairs at customer site cannot be demanded. The proof of purchase along with the date of purchase and / or delivery is required. Replaced parts become our property.
3. The warranty is void if repairs or adjustments are made, which are not authorized by us or if our devices are equipped with additional parts or accessories that are not adapted to our devices. Furthermore, the warranty is void if the device is damaged or destroyed by force majeure or due to environmental influences and in case of improper handling / maintenance (e.g. due to non-observance of the instruction manual) or mechanical damages. The customer service may authorize you to replace or repair defective parts after telephone consultation. In this case, the warranty is not void.
4. Warranty services do not extend the warranty period nor do they initiate a new warranty period.
5. Further demands, especially claims for damages which occured outside the device, are excluded as long as a liability is not obligatory legal.
6. Our warranty terms - which cover the requirements and scope of our warranty conditions - do not affect the contractual warranty obligations of the seller.
7. Parts of wear and tear are not included in the warranty.
8. The warranty is void if not used properly or if used in gyms, rehabilitation centers and hotels. Even if most of our units are suitable for a professional use, this requires a separate agreement.

ENVIRONMENTAL PROTECTION

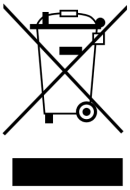

At the end of its life cycle, this product must not be disposed of with household waste but must be taken to a collection unit for the recycling of electric and electronic equipment. The symbol on the product, the instructions for use or the packaging express mention of this. The basic materials can be recycled as specified on the labelling.
When recycling the materials and finding other utilisation for used equipment, you are making a significant contribution towards protecting our environment. Ask at your council about the respective local disposal sites.

DECLARATION OF CONFORMITY

Hereby, MAX Trader GmbH declares that the radio equipment type [SF-4060/SF-4061 Rovek] is in compliance with Directive 2014/53/EU.
The full text of the EU Declaration of Conformity is available at the following internet address:
https://skandika.com/wp-content/uploads/eu-konformitaetserklaerung_sf-4060.pdf

In accordance with our policy of continual product improvement, we reserve the right to make technical and visual changes without notice.

For spare parts please contact: **service@skandika.de**
Service centre: **MAX Trader GmbH, Wilhelm-Beckmann-Straße 19, 45307 Essen, Germany**

Contenu

35 Informations de sécurité

36 Instructions de montage

40 Pliage / Transport

41 Alimentation électrique / Utilisation de l'ordinateur

43 Utilisation d'une ceinture thoracique

44 Guide d'entraînement

45 Echauffement et récupération

46 Connexion à l'application KINOMAP

47 Liste des pièces

48 Vue éclatée

49 Conditions de garantie

skandika.com/
service

Skandika	Importeur	MAX Trader GmbH
	Adresse	Wilhelm-Beckmann-Str. 19, D-45307 Essen
	Artikelnummer | Name	SF-4060 | Rudergerät Rovek (dunkelbraun)
	Klasse	HC
CE	Standard	EN ISO 20957
		Warnhinweis: Bitte lesen Sie vor Gebrauch die Bedienungsanleitung
	Produktionsdatum	
	2025: 1 2 3 4 / 2026: 5 6 7 8 / 2027: 9 10 11 12	
	PO Nr.:	
	Max. Nutzergewicht	130 kg

Skandika	Importeur	MAX Trader GmbH
	Adresse	Wilhelm-Beckmann-Str. 19, D-45307 Essen
	Artikelnummer | Name	SF-4061 | Rudergerät Rovek (hellbraun)
	Klasse	HC
CE	Standard	EN ISO 20957
		Warnhinweis: Bitte lesen Sie vor Gebrauch die Bedienungsanleitung
	Produktionsdatum	
	2025: 1 2 3 4 / 2026: 5 6 7 8 / 2027: 9 10 11 12	
	PO Nr.:	
	Max. Nutzergewicht	130 kg

Vous pouvez trouver les vidéos de montage et de démontage ainsi que la FAQ et les instructions de téléchargement sur notre page de service Skandika. Pour plus d'informations, vous pouvez simplement visiter notre site web www.skandika.com

AVERTISSEMENT

Pour réduire les risques de blessures, veuillez lire attentivement ce mode d'emploi avant d'utiliser l'appareil ! Cet appareil est uniquement destiné à une utilisation domestique conformément aux instructions contenues dans ce mode d'emploi. Lisez attentivement le mode d'emploi avant d'utiliser l'appareil et conservez bien ce mode d'emploi. Les spécifications de ce produit peuvent varier légèrement par rapport aux illustrations et sont susceptibles d'être modifiées sans préavis.

INFORMATIONS DE SÉCURITÉ

- La sécurité de l'appareil ne peut être garantie sur la durée, qu'en contrôlant régulièrement qu'il ne présente aucun dommage ou aucune trace d'usure. Accordez une attention particulière aux bouchons de fermeture/roulettes des stabilisateurs, aux pédales, aux poignées et aux éléments mobiles.
- Lorsque l'appareil est remis à ou utilisé par une autre personne, assurez-vous que celle-ci s'est familiarisée avec le contenu de ce mode d'emploi.
- Cet appareil ne doit être utilisé que pour l'entraînement d'une personne à la fois. Cet appareil d'entraînement est conçu pour un poids d'utilisateur maximal de 130 kg. Catégorie: HC - non approprié pour les applications thérapeutiques.
- Avant la première utilisation puis ultérieurement à intervalles réguliers, contrôlez que toutes les vis, tous les boulons et tous les autres raccords sont bien serrés.
- Avant de commencer un programme d'entraînement, consultez votre médecin afin de déterminer si vous avez des problèmes de santé ou physiques qui pourraient mettre en danger votre santé et votre sécurité ou vous empêcher d'utiliser correctement l'appareil. L'avis de votre médecin est indispensable si vous prenez des médicaments qui influencent votre fréquence cardiaque, votre tension artérielle ou votre taux de cholestérol. Votre médecin peut également déterminer le réglage maximal (pouls, watts, durée de l'entraînement, etc.) avec lequel vous pouvez vous entraîner.
- Soyez attentif aux signaux que vous envoie votre corps. Un entraînement incorrect ou excessif peut nuire à votre santé. Arrêtez de vous entraîner si vous ressentez l'un des symptômes suivants : douleur, sensation d'oppression dans la poitrine, battements de cœur irréguliers, essoufflement, étourdissement, vertiges ou sensation de nausée. Si vous ressentez un ou plusieurs de ces symptômes, consultez d'abord votre médecin avant de poursuivre votre programme d'entraînement. Echauffez-vous toujours soigneusement avant de commencer un entraînement.
- Tenez les jeunes enfants et les animaux domestiques éloignés de l'appareil d'entraînement. Ne laissez jamais des enfants de moins de 14 ans seuls et sans surveillance dans une pièce où se trouve l'appareil. Les enfants et les personnes handicapées ne doivent utiliser l'appareil qu'en présence d'une autre personne qui peut leur apporter aide et conseils.
- Ne vous entraînez sur l'appareil que s'il fonctionne correctement. N'utilisez que des pièces de rechange d'origine en cas de remplacement de pièces.
- Installez l'appareil dans un endroit sec et plat et protégez-le de l'humidité. Si vous souhaitez protéger le lieu d'installation contre les points de pression, les salissures, etc., nous vous recommandons de placer un support antidérapant adéquat sous l'appareil. N'utilisez pas l'appareil à proximité de l'eau ou à l'extérieur.
- Utilisez toujours l'appareil comme décrit dans ce manuel. Si vous remarquez des pièces défectueuses lors de l'assemblage ou de la vérification de l'appareil, ou si vous entendez des bruits inhabituels provenant de l'appareil pendant l'entraînement, cessez immédiatement d'utiliser l'appareil et ne l'utilisez plus jusqu'à ce que le problème soit résolu. Contactez le service clientèle.
- Portez toujours des vêtements de sport et des chaussures adaptés à un entraînement de fitness. Les vêtements doivent être tels qu'ils ne restent pas accrochés en raison de leur forme (ex. longueur) durant l'entraînement. Les chaussures choisies doivent convenir à un appareil d'entraînement : elles doivent bien tenir le pied et être dotées d'une semelle antidérapante.
- Veillez à ce que ni vous ni d'autres personnes n'approchent jamais une partie quelconque de votre corps (p. ex. les doigts) d'une pièce en mouvement. En outre, aucun objet susceptible de perturber le déroulement de l'entraînement ne doit se trouver dans les environs immédiats.
- Enlevez les gouttes de sueur de l'appareil immédiatement après la fin de l'entraînement. N'utilisez PAS de produits de nettoyage agressifs pour nettoyer l'appareil. N'utilisez que les outils fournis ou des outils personnels appropriés pour l'assemblage.
- Cet appareil est uniquement destiné à un usage intérieur et domestique, il n'est pas prévu pour un usage professionnel !
- Ne réparez jamais l'appareil de votre propre chef. En cas de problème, contactez le service clientèle.
- Pour éviter les blessures et les dommages au produit, veillez à toujours utiliser la bonne technique de levage lorsque vous déplacez l'appareil.
- Cet appareil est conçu pour être utilisé et stocké dans des conditions fraîches et sèches. Vous devez éviter de le stocker dans des endroits extrêmement froids, chauds ou humides, car cela peut entraîner une corrosion et d'autres problèmes connexes.
- Ne vous entraînez jamais immédiatement après un repas !
- Veuillez vous exercer avec un espace de 2 metres autour de l'appareil.

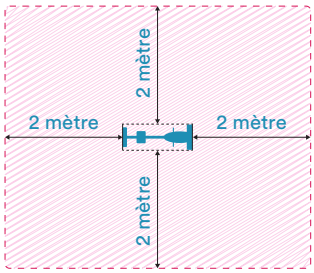

- En cas de problème, veuillez contacter notre service clientèle à l'adresse suivante : service@skandika.de

FR

INSTRUCTIONS DE MONTAGE

Avant de commencer le montage, nous vous recommandons de trouver un endroit avec suffisamment d'espace libre et une surface plane pour le montage. Lisez les instructions et familiarisez-vous avec le processus de montage. Bien que ce produit puisse être assemblé par une seule personne, nous vous recommandons de vous faire aider par une autre personne. Cela est particulièrement pratique si vous devez assembler plusieurs pièces ou déplacer l'appareil.

Veuillez vérifier dans la liste des pièces que vous disposez de toutes les pièces nécessaires à l'assemblage. Il se peut que certaines pièces soient déjà prémontées pour vous faciliter le montage.

Nous vous recommandons d'utiliser les outils fournis pour le montage de l'appareil.

INSTRUCTIONS POUR LES PLAQUES MÉTALLIQUES AVEC RAIL DE GLISSE :

Lorsque vous ouvrez l'emballage, vous trouverez deux feuilles métalliques à l'endroit indiqué ci-dessous. Ces deux feuilles métalliques servent à protéger l'emballage et ne doivent pas être fixées au produit. Une fois le produit installé et après avoir vérifié qu'il ne présente aucun problème, vous pouvez jeter ces deux feuilles métalliques.

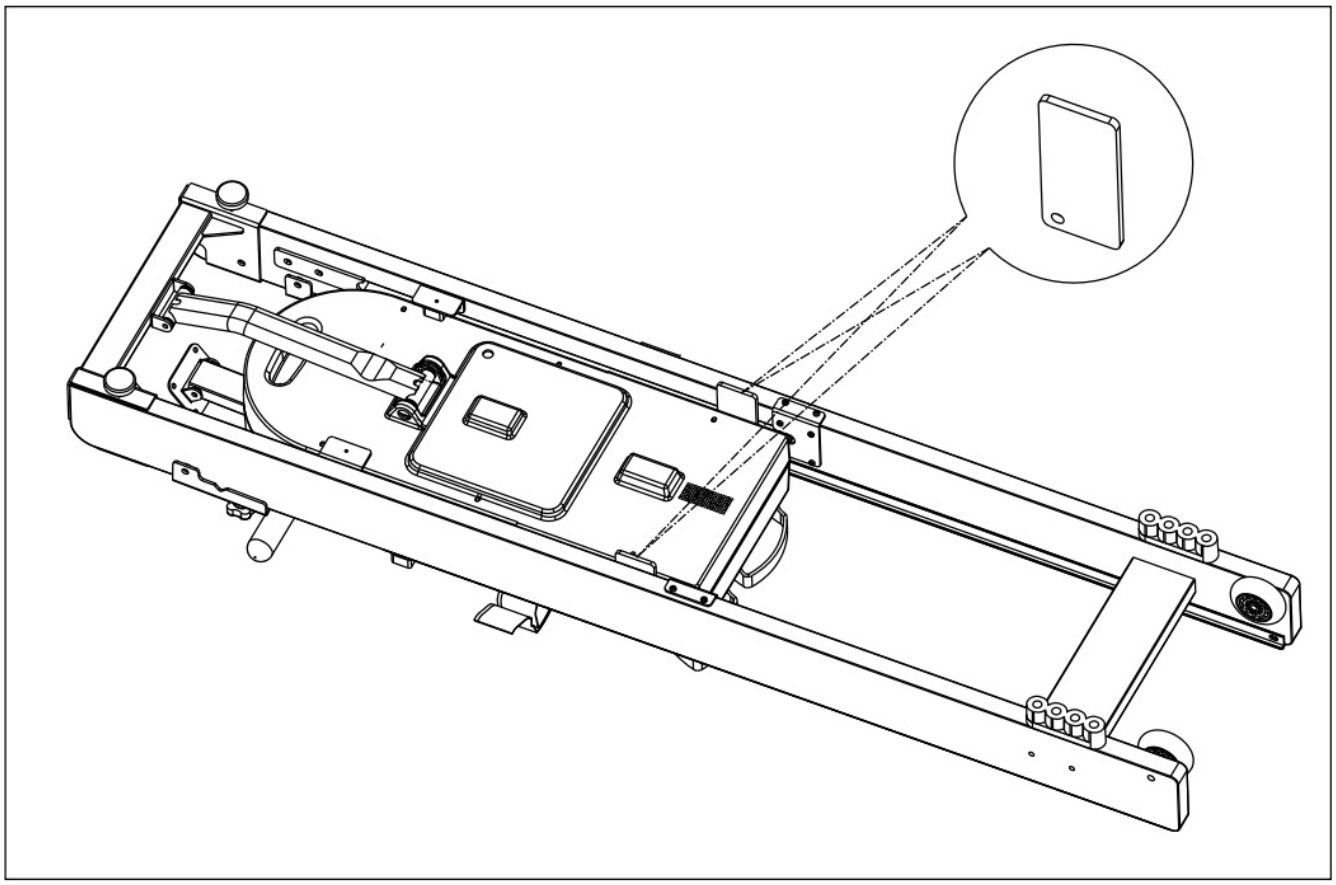

PIÈCES DE MONTAGE NÉCESSAIRES :

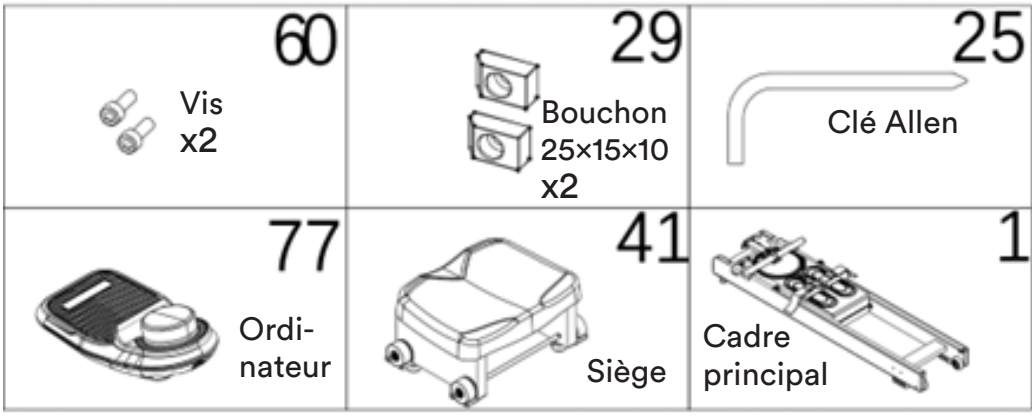

FR

ÉTAPE 1

Retirez le cadre principal du carton et enlevez les éventuelles protections de transport sur le support de l'ordinateur (6) ou sur le cadre principal (1). Placez la poignée (9) dans la bonne position sur le capot supérieur (37).

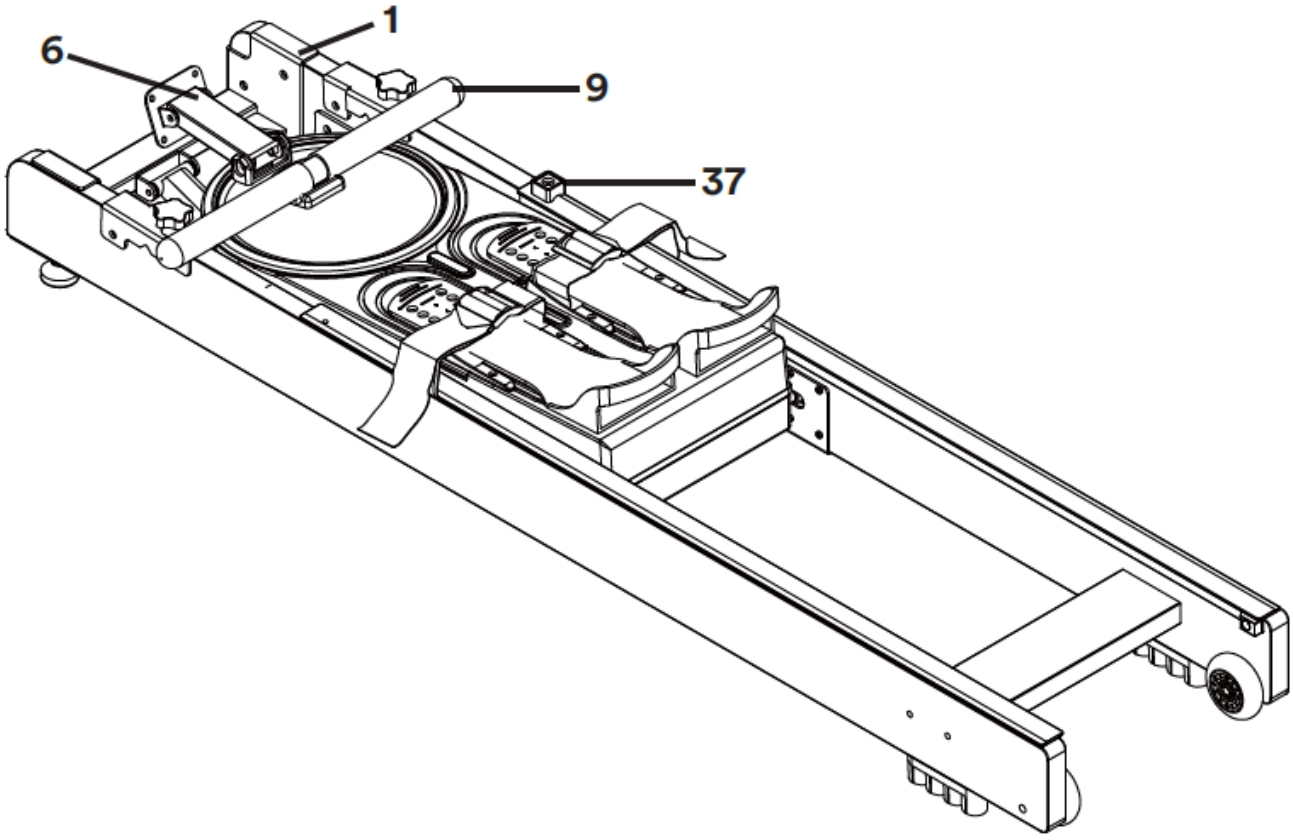

ÉTAPE 2

Desserrez les dispositifs de blocage gauche et droit M8*45 (48), puis tenez la partie supérieure de l'appareil et soulevez-la - elle doit être guidée jusqu'à la position arrière - voir l'illustration. Resserrez les vis M8*45 (48) dans le sens des aiguilles d'une montre pour fixer la partie supérieure de l'appareil.

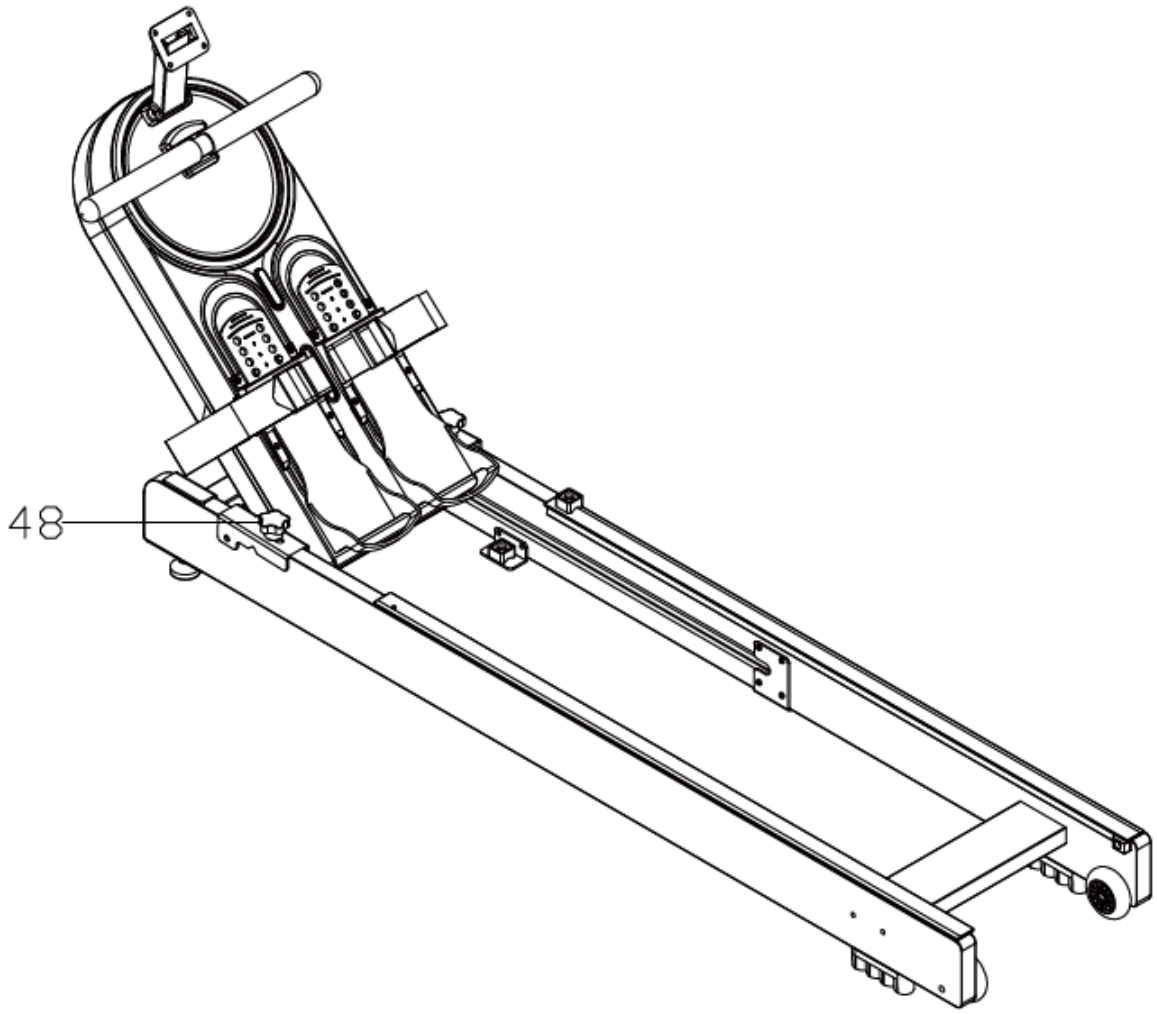

ÉTAPE 3

Connectez le câble de l'ordinateur (77) au câble du moteur (85), puis fixez l'ordinateur (77) à l'angle correct sur le support de l'ordinateur (4) à l'aide de 4 vis (64).

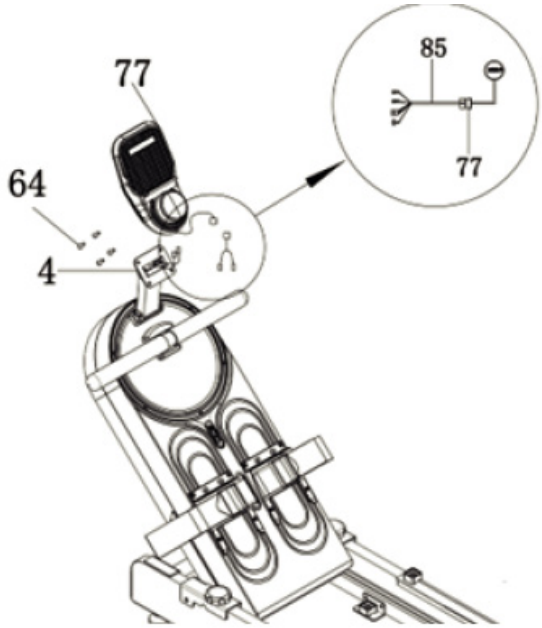

ÉTAPE 4

Positionnez le siège (41) sur les glissières gauche et droite. Alignez les butées (29) avec les trous correspondants des glissières gauche et droite des deux côtés et fixez les butées (29) avec les vis (60). Le montage est terminé.

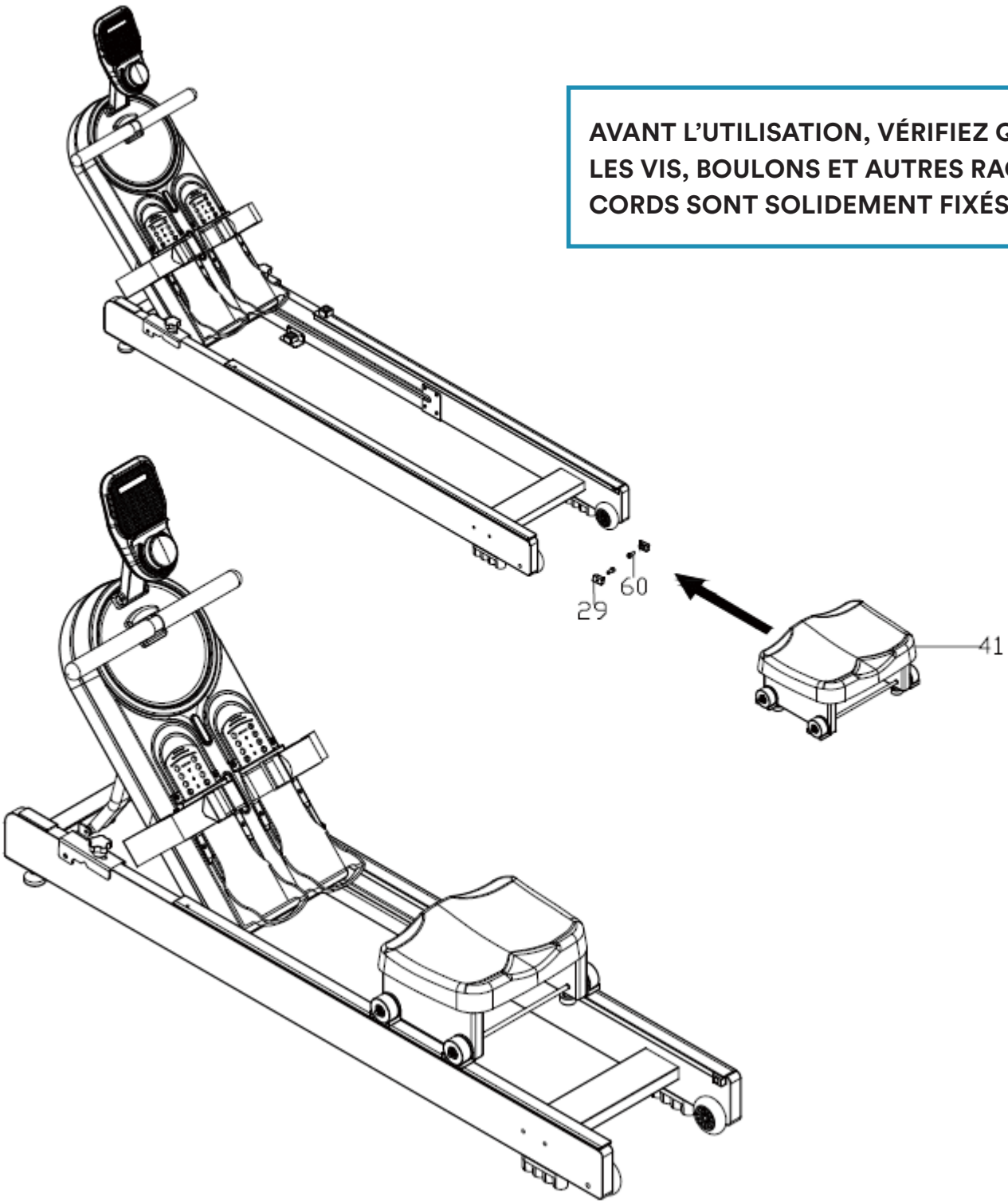

AVANT L'UTILISATION, VÉRIFIEZ QUE LES VIS, BOULONS ET AUTRES RACCORDS SONT SOLIDEMENT FIXÉS!

FR

PLIAGE

1. Desserrez les dispositifs de blocage des deux côtés en les tournant dans le sens inverse des aiguilles d'une montre jusqu'à ce que la partie supérieure de l'appareil puisse être déplacée.
2. Faites glisser la partie supérieure de l'appareil vers le bas.

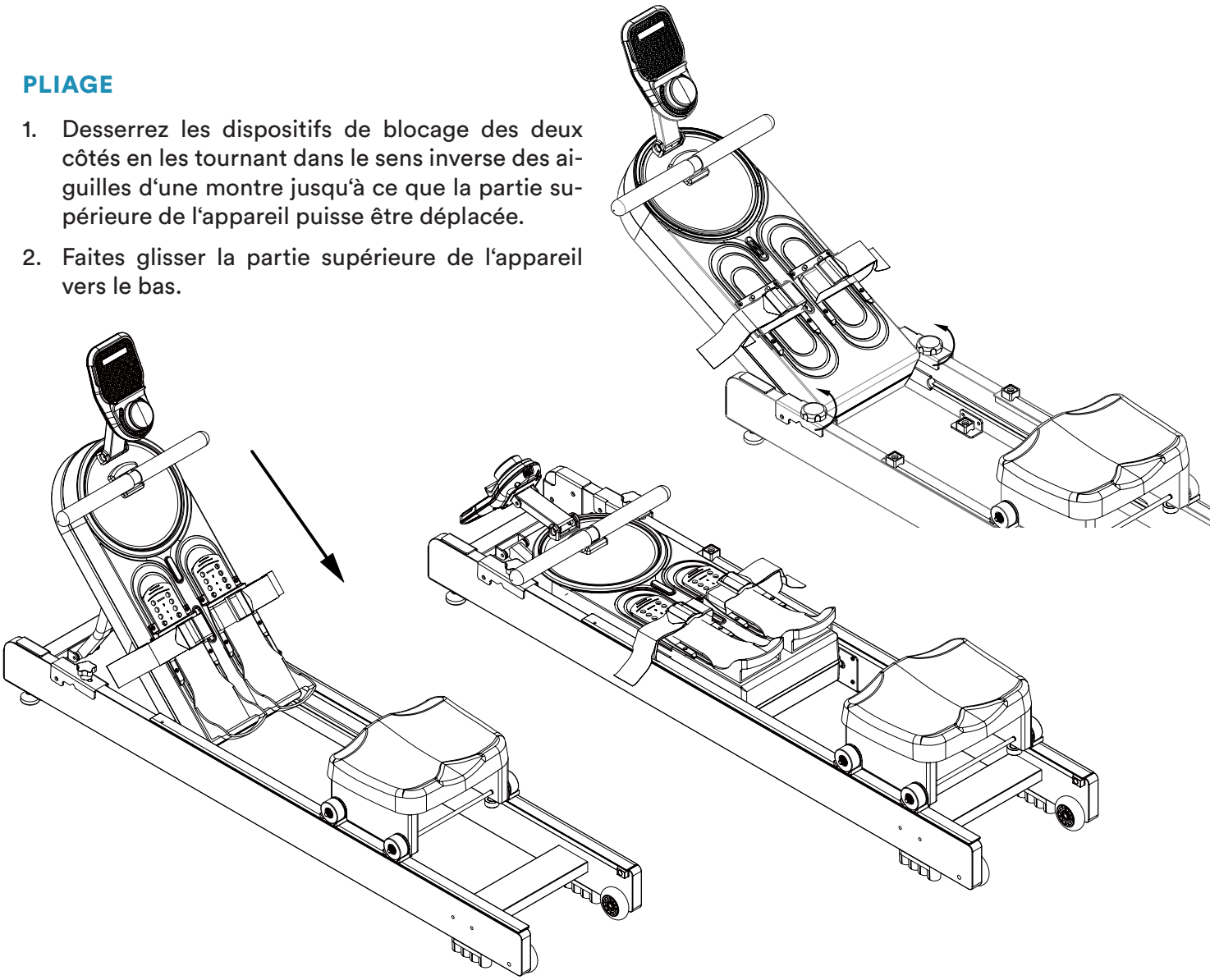

TRANSPORT

Soulevez doucement la barre de liaison avant (2) pour déplacer l'appareil sur les roulettes de transport à l'arrière.

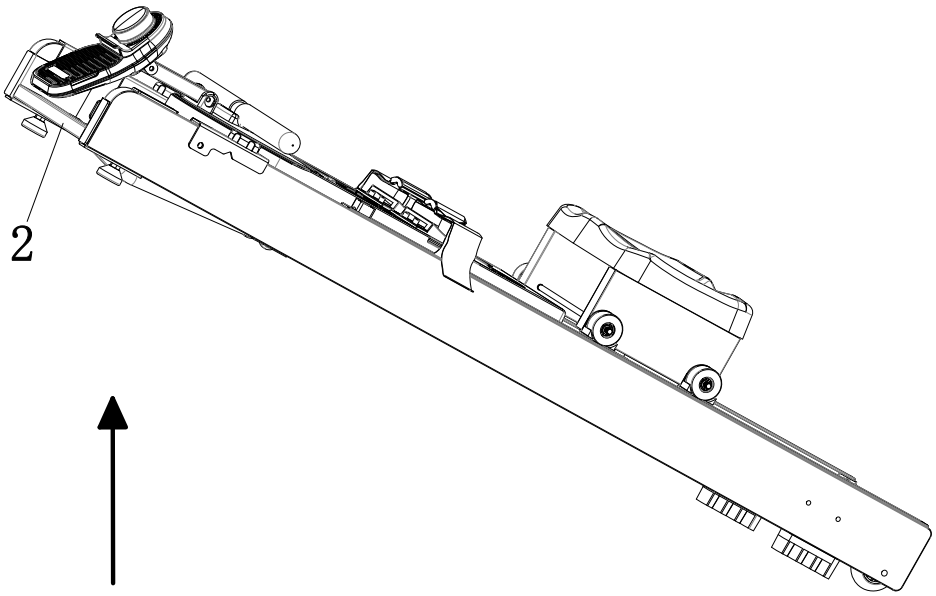

ALIMENTATION ÉLECTRIQUE

Pour alimenter l'appareil en électricité, veuillez brancher le câble adaptateur fourni à l'arrière de la partie avant de l'appareil (voir illustration) et raccorder l'adaptateur à une prise secteur appropriée.

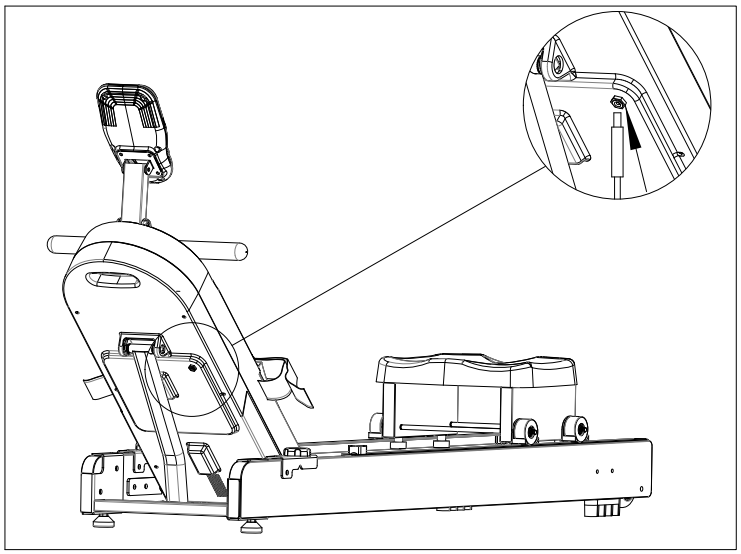

UTILISATION DE L'ORDINATEUR

Éléments d'affichage :

Élément d'affichage	Description	Limites d'affichage
DIS.	Distance parcourue	0,0 - 99,99 km
TIME	Temps	0:00 - 99:59 Min.
COUNT	Nombre de coups de rame	0 - 9999
TOTAL	Nombre total de coups de rame	0 - 9999
LEVEL	Niveau de résistance à l'entraînement	Niveau 1 - 32
CAL.	Consommation d'énergie pendant l'entraînement	0,0 - 999,9 kcal
PULSE	Fréquence cardiaque	60 - 240 Battements/min.
	L'icône s'affiche pendant une connexion Bluetooth existante.	

FR

Description de la fonction :

- **Mettez l'ordinateur sous tension :** Appuyez sur l'ordinateur pour commencer un entraînement. Après la mise sous tension, l'appareil émet un bip et l'écran affiche toutes les icônes pendant 2 secondes (voir l'illustration de l'ordinateur) - ensuite, l'appareil passe en mode veille.
- En mode veille et pendant l'entraînement, l'affichage passe toutes les 6 secondes par les différents indicateurs de fonction : Distance, temps d'entraînement, nombre de coups de rame, nombre total, niveau de résistance, calories brûlées et fréquence cardiaque. Appuyez brièvement pour changer le mode souhaité et l'afficher en permanence. Appuyez sur l'ordinateur et maintenez-le enfoncé pour remettre toutes les données à 0 (sauf le nombre total de coups de rame et la fréquence cardiaque) et revenir en mode veille.
- Si vous ne vous entraînez pas pendant 6 secondes, l'ordinateur passe en mode pause. Si vous ne vous entraînez pas et n'effectuez aucune opération pendant environ 6 minutes, l'écran se met automatiquement en veille.
- **Régler la résistance :** Vous pouvez tourner l'ordinateur dans le sens des aiguilles d'une montre ou dans le sens inverse pour régler la résistance (niveau 1 (facile) à 32 (difficile)) pendant l'entraînement.

Indications :

a) L'affichage des calories est calculé à partir de la distance parcourue. Cet affichage sert uniquement à comparer différentes séances d'entraînement et ne convient pas à un calcul individuel des calories consommées par différentes personnes, par exemple dans le cadre d'un régime.

b) Pour afficher une fréquence cardiaque, vous devez connecter une ceinture thoracique compatible à l'appareil. Voir à ce sujet le chapitre « Utilisation d'une ceinture thoracique ».

c) Le démarrage de l'ordinateur à partir du mode veille commence par un compte à rebours de 3 secondes.

Protocole de transmission : Bluetooth, connexion avec un appareil intelligent : Bluetooth 5.3
Fréquence : 2400 – 2483,6 MHz, puissance d'émission maximale : +6 dBm

Indicateurs de fonctionnement :

Distance

Temps

Nombre de coups de rame

Nombre totale

Niveau de résistance

Consommation d'énergie (kcal)

Fréquence cardiaque
(P = Signal d'impulsion absent)

Utilisation d‘une ceinture thoracique

Après le démarrage de l‘ordinateur, celui-ci émet automatiquement et recherche les capteurs de fréquence cardiaque Bluetooth (ceintures pectorales de fréquence cardiaque) à proximité. Une fois scannée et identifiée, la ceinture thoracique se connecte automatiquement en 10 à 20 secondes.

Pour une connexion réussie de votre ceinture pectorale **SKANDIKA** Bluetooth (en option), veuillez la tenir avec la partie centrale de l‘émetteur avec les deux pouces et les index à une distance d‘environ 30 cm devant l‘ordinateur LED rond. Veuillez faire un mouvement de va-et-vient avec les pouces. Avant la première mise en service, veuillez vous assurer que la sécurité en plastique transparent sous la batterie a été retirée. Pour toute autre question, veuillez consulter à ce sujet le mode d‘emploi de votre ceinture pectorale Bluetooth **SKANDIKA**.

Si vous souhaitez que votre fréquence cardiaque soit transmise par la ceinture thoracique, procédez comme suit :

1. Assurez-vous que la pile correcte (pile bouton de type CR-2032, 3V) est insérée dans la ceinture pectorale (transmetteur). Remplacement de la pile : retirez (à l‘aide d‘une pièce de monnaie si nécessaire) le couvercle situé à l‘arrière du transmetteur. Retirez la pile et insérez la nouvelle pile avec le signe plus (+) vers le haut. Assurez-vous que le joint d‘étanchéité est correctement placé. Remettez le couvercle en place.
2. Humidifiez légèrement les électrodes à l‘arrière du transmetteur ! Cela augmente la sensibilité du contact et permet une meilleure transmission radio vers le récepteur.
3. Mettez la ceinture thoracique en place de manière à ce que les électrodes soient placées directement sur la poitrine, côté intérieur. Vous pouvez régler la ceinture pectorale à une largeur confortable à l‘aide de la bande élastique. Les électrodes doivent cependant être en contact avec votre poitrine pour pouvoir mesurer une fréquence de pouls.

Consigne de sécurité :
Si vous portez un stimulateur cardiaque, n‘utilisez pas la ceinture thoracique avant d‘avoir consulté le fabricant du stimulateur cardiaque et/ou votre médecin.
Élimination des piles :
Les piles ne doivent pas être jetées avec les ordures ménagères. En tant que consommateur, vous êtes légalement tenu de rapporter les piles usagées. Vous pouvez déposer vos piles usagées dans les points de collecte publics de votre commune ou partout où des piles de ce type sont vendues.

Ceinture thoracique SKANDIKA Bluetooth

Pour un entraînement cardio ciblé et basé sur la fréquence cardiaque (HRC), il est important de garder un œil sur son pouls en permanence pendant l‘entraînement et d‘adapter sa puissance si nécessaire.
- Interface Bluetooth
- taille réglable

Vous pouvez acheter ce produit via le code QR suivant :

FR

GUIDE D‘ENTRAÎNEMENT

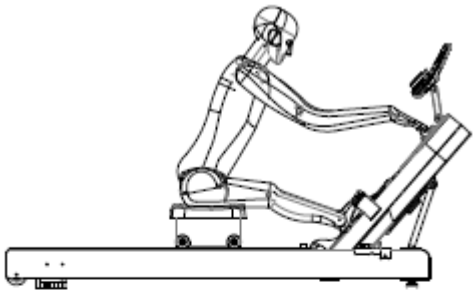

- **Position de départ :** Tendez les bras vers l‘avant, détendez les épaules, levez la tête, regardez devant vous avec les yeux et serrez les pieds et les mollets à la verticale.

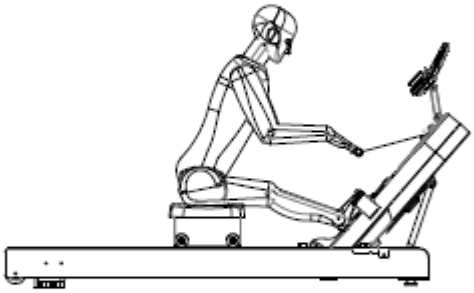

- **Mouvement d‘extension :** Saisissez la poignée, maintenez la bonne position et le bon angle (voir illustration) de votre corps, poussez avec les pieds vers l‘arrière de manière à ce que les jambes soient tendues.

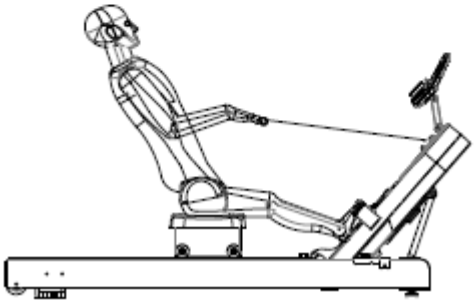

- **Mouvement d‘aviron :** Tendez davantage les jambes vers l‘avant, tirez la poignée vers la poitrine, en relâchant les épaules et en regardant vers l‘avant. Revenez ensuite à la position de départ et répétez ce mouvement.

Au fur et à mesure de l‘entraînement, vous maîtriserez parfaitement ce mouvement, ce qui vous permettra de réaliser un entraînement d‘aviron très efficace.

ÉCHAUFFEMENT et RÉCUPÉRATION

Un programme d'exercices réussi consiste en un échauffement, un exercice aérobique et une récupération. Entraînez-vous de préférence au moins deux ou trois fois par semaine, avec une pause d'un jour entre les séances d'entraînement. Après plusieurs mois, vous pouvez augmenter la fréquence à quatre ou cinq fois par semaine.

Échauffement

iLa phase améliore la circulation sanguine et aide les muscles à travailler correctement - le risque de crampe musculaire ou des blessures est réduit. Nous recommandons d'effectuer exercices d'étirement comme décrit ci-dessus. Maintenez chaque étirement pendant environ 30 secondes - étirer seulement si loin que aucune douleur s'apparaît. Les exercices de réchauffement peuvent également inclure la marche rapide, le jogging, les sauts à la corde, les exercices de saut ou la course sur place.

ÉTIRAGE

Les muscles peuvent être étirés plus facilement lorsqu'ils sont chauds. Cela permet de réduire le risque de blessures. ÉVITEZ LES À-COUPS.

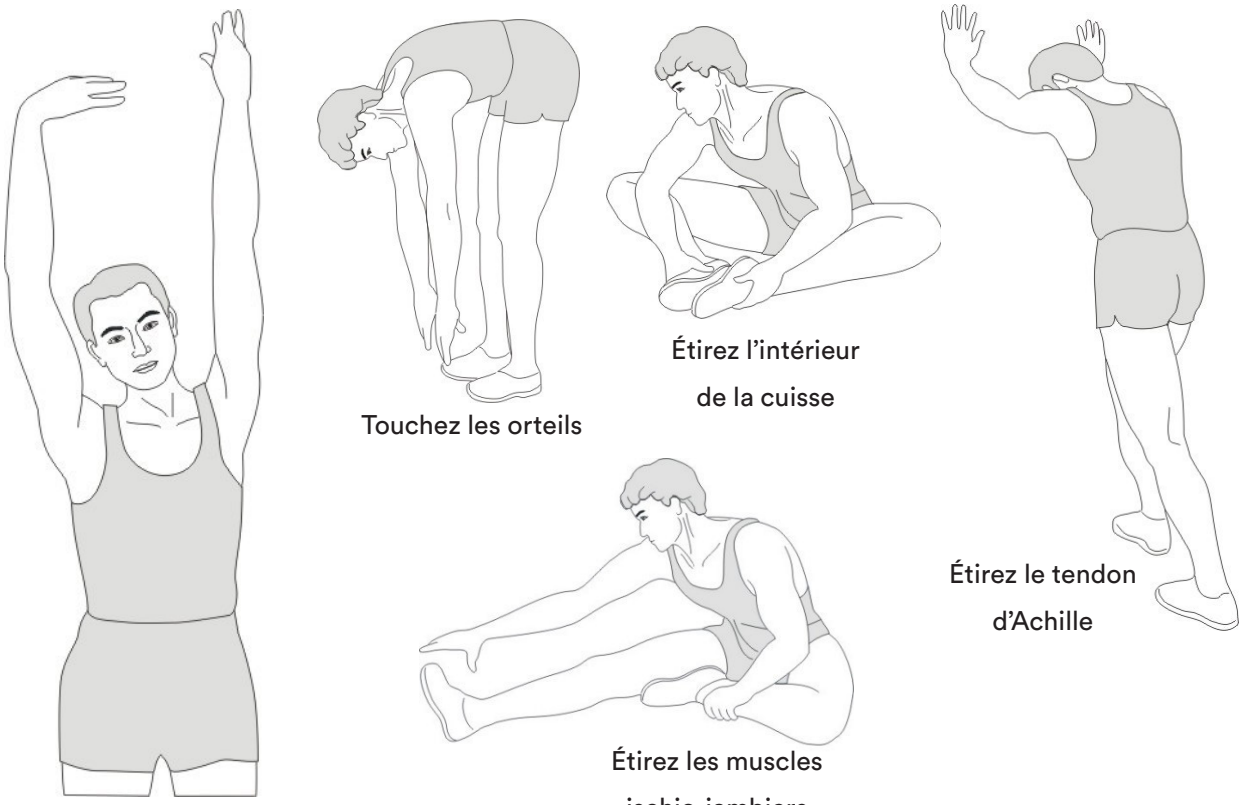

Parlez toujours à votre médecin avant de commencer un programme d'exercices.

Récupération

Afin d'assister le métabolisme après la phase d'entraînement et d'éviter l'apparition de courbatures ou de claquages musculaires, une « phase de refroidissement » doit être observée après la « phase d'entraînement ». Vous pouvez - par exemple - réduire la vitesse et encore courir pendant 5 minutes. Ensuite, répétez les exercices d'étirement de la phase d'échauffement.

KINOMAP

L'ordinateur de l'appareil peut être connecté via Bluetooth (fréquence : 2,4 GHz) à l'application « KinoMap ». L'application gratuite Kinomap vous aide à faire un entraînement puissant et amusant ! Choisissez l'une des vidéos de Kinomap et commencez. Votre position est toujours affichée sur la carte.
Téléchargez l'application Kinomap sur votre smartphone ou votre tablette depuis l'App Store ou le Play Store. (il suffit de scanner le code QR) ou recherchez Kinomap.
Installez et ouvrez l'application, puis connectez-vous ou enregistrez-vous. Activez le Bluetooth. Ajoutez maintenant le dispositif d'entraînement comme indiqué ci-dessous. Une ceinture thoracique peut également être ajoutée ici (après avoir connecté avec succès l'ordinateur à Kinomap) via la fonction « Capteur supplémentaire de fréquence cardiaque ».

Apple Store

Google Play

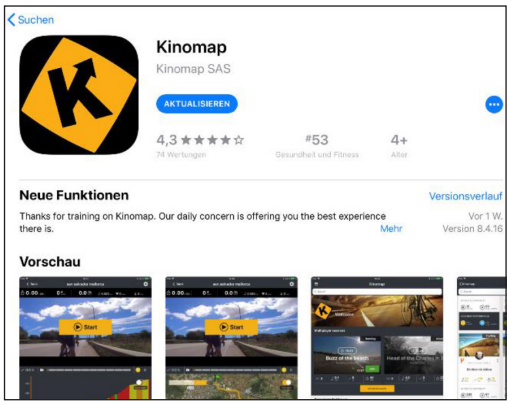

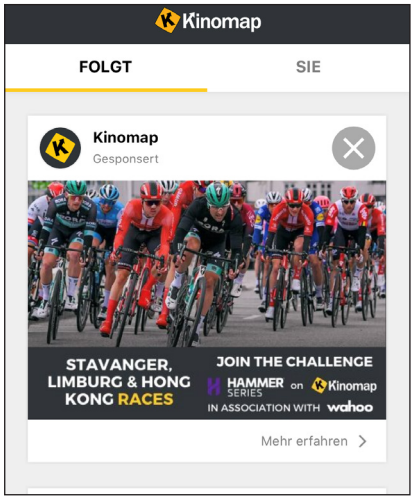

1.

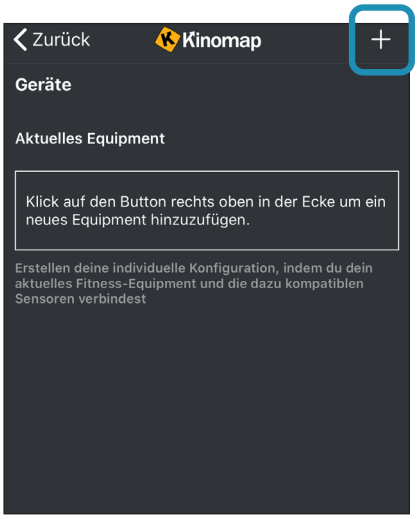

2. Touchez „+“

3. Rameur

4. CHOISIR „SKANDIKA“

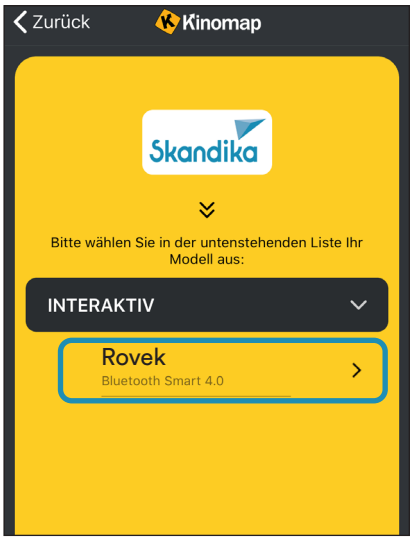

5. Sélectionner l'appareil

Puis appuyez sur OK et retournez au menu principal. Vous pouvez maintenant sélectionner une distance pour votre entraînement (en fonction du type de compte, le cas échéant, uniquement certains itinéraires gratuits). Appuyez sur « START » (Démarrer) !

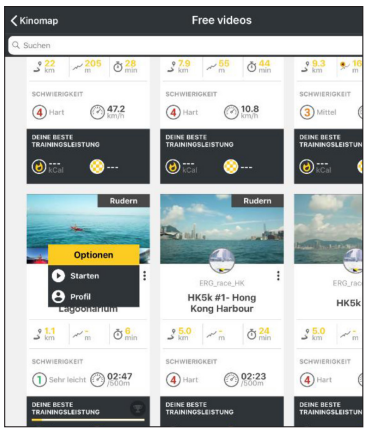

Pièce n	Description	Spécification	Qté
1	Cadre principal		1
2	Barre de liaison avant		1
3	Barre de liaison		1
4	Support d'ordinateur		1
5	Support magnétique		1
6	Support d'ordinateur		1
7	Fixation du volant d'inertie		1
8	Plaque de limitation		2
9	Poignée		1
10	Support		2
11	Plaque de renfort fixe		2
12	Plaque coulissante (gauche)		1
13	Plaque coulissante (droite)		1
14	Plaque de liaison arrière		1
15	Support de siège		2
16	Axe du siège		2
17	Ressort	ø10*50	2
18	Axe de roue	ø10×40	2
19	Aimant	25*25*8	4
20	Aimant	25*7	2
21	Bloc en U		2
22	Vis M6	M6	2
23	Douille		4
24	Ressort		1
25	Clé hexagonale	78*30*S5	1
26	Support de rouleau	46*32.4*43.5	4
27	Coussinet de réglage		2
28	Rondelle de butée 3	25*25*14.5	4
29	Butée	25*15*10	2
30	Roue	ø46*22	4
31	Roue	ø28*11.5	4
32	Couvercle de pied	100*25*25	2
33	Poulie	Ø68*32	1
34	Roue	ø45*ø34*35	1
35	Douille de poignée		2
36	Roue	ø69*23.5	2
37	Couvercle supérieur		1
38	Couvercle inférieur		1
39	Plaque de fixation de la pédale		2
40	Pédale réglable		2
41	Siège		1
42	Rail de guidage (gauche)		1
43	Rail de guidage(droite)		1
44	Courroie de pédale		2
45	Courroie	270PJ5	1
46	Boîtier magnétique		1
47	Boîte à ressort en spirale		1
48	Dispositif de blocage	M8*45	2
49	Tube de la douille	ø15*ø8.2*12	4

Pièce n	Description	Spécification	Qté
50	Vis à six pans creux	M8×65×S5	2
51	Vis à six pans creux	M6×55×15×S5	2
52	Vis à six pans creux	M8×45×20×S5	2
53	Vis à six pans creux	M8×20×S5	10
54	Vis à six pans creux	M6*40×S4	4
55	Vis à six pans creux	M6*70	2
56	Vis à six pans creux	M6×50	1
57	Vis à tête hexagonale	M8×110×20×S14	4
58	Vis en bois	M6×25×S10	4
59	Vis	ST4.2×19	4
60	Vis	M6*16	2
61	Vis	ST4.2×16	8
62	Rondelle ondulée	ø10	4
63	Vis	M4*12	10
64	Vis	M5*10	8
65	Écrou hexagonal	M10*1.0*4mm	4
66	Écrou hexagonal	M6	2
67	Écrou en nylon	M8xH7.5xS14	6
68	Écrou en nylon	M6	5
69	Écrou borgne	M8xS14	2
70	Écrou à embase	M10*1.0*8.5mm	4
71	Rondelle	d8×Ø16×1.5	18
72	Roulement	608ZZ	2
73	Bague	D8×0.8	4
74	Roulement	6000ZZ	4
75	Rondelle	d10xø16×1.5	2
76	Bague	D10	4
77	Ordinateur		1
78	Vis	M4×9	2
79	Plaque de délimitation supérieure (gauche)		1
80	Plaque de délimitation supérieure (droite)		1
81	Couvercle d'axe	M8	8
82	Vis à six pans creux	M6*10*S4	8
83	Câble de connexion		1
84	Moteur		1
85	Câble moteur		1
86	Adaptateur		1
87	Câble adaptateur		1
88	Bague		1
89	Vis	T2.9*10	6
90	Plaque de protection	gauche	1
91	Plaque de protection	droite	1
92	Anneau en caoutchouc		1
93	Pièce en acrylique	noir	1
94	Vis	M5×25	2
95	Vis	M4×5	2
96	Vis	ST4.2×16xø8	12
97	Butée de limitation	40×20×3	1

FR

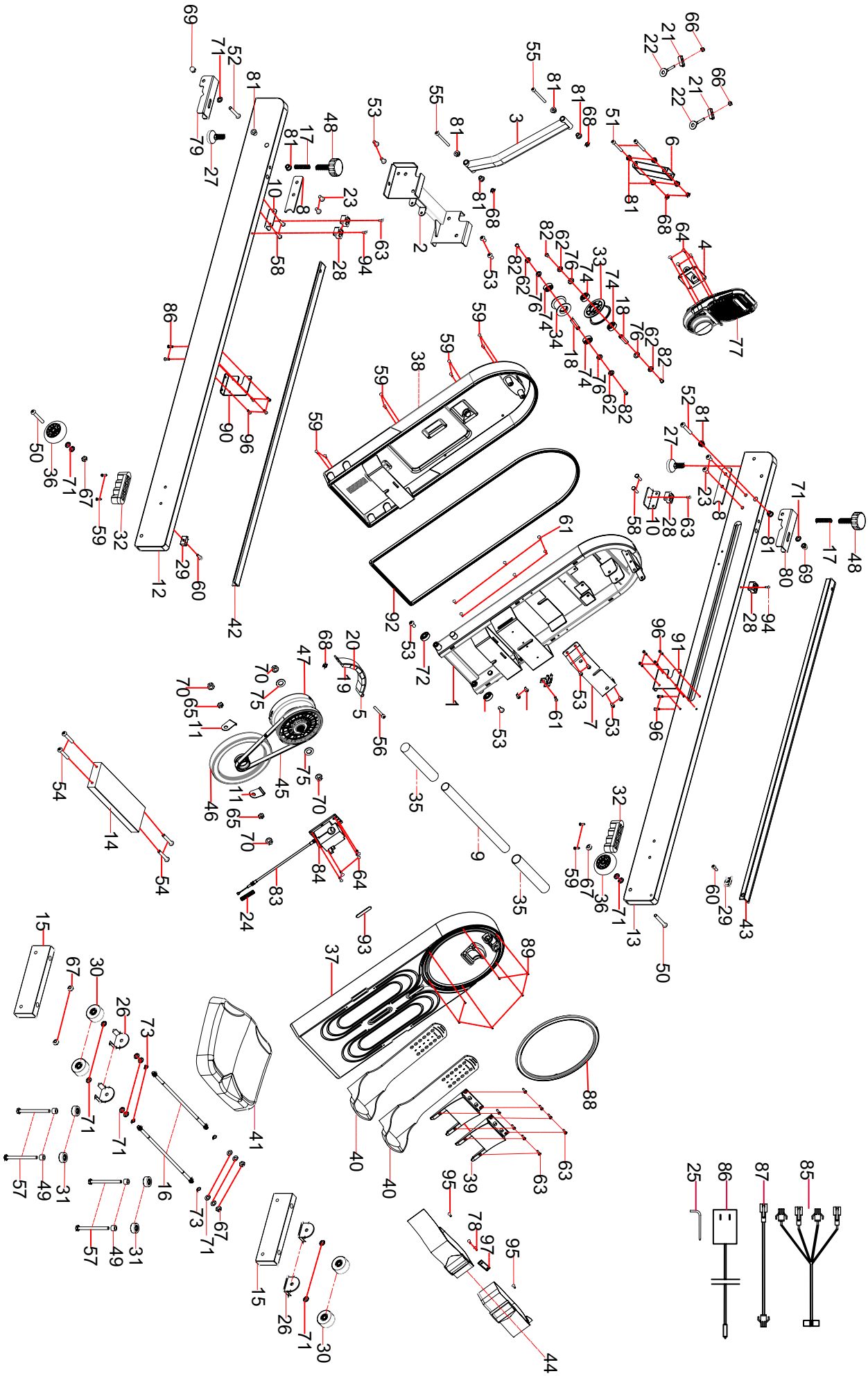

CONDITIONS DE GARANTIE ET DE RÉPARATIONS

Pour nos appareils, nous proposons la garantie suivant les termes ci-dessous.

1. Selon les conditions suivantes (numéros 2 à 5) nous réparons tout défaut ou dommage sur l'appareil gratuitement, s'il s'agit d'un défaut de fabrication. Par conséquent, ces défauts et dommages doivent nous être signalés sans délai après leur apparition et pendant la période de garantie de 24 mois à compter de la date de livraison à l'utilisateur. La garantie ne couvre pas les pièces de protection qui se cassent facilement (le verre ou le plastique, par exemple). La garantie de couvre pas les petites anomalies du produit qui ne nuisent pas à l'utilisation du produit ou à sa valeur. La garantie ne couvre pas non plus les dommages d'origine chimique ou électrochimique ou les dommages due à une pénétration d'eau ou à des cas de force majeure.
2. La garantie prévoit le remplacement des pièces défectueuses, en fonction de notre décision. Les coûts des pièces et de la main d'œuvre seront à notre charge. Une réparation au domicile du consommateur ne peut être exigée. La preuve et la date d'achat, ou de livraison, sont obligatoires. Les pièces changées deviennent notre propriété.
3. La garantie est nulle si des réparations ou des réglages ont été effectués, sans notre accord, ou si les appareils sont équipés de pièces ou accessoires additionnels qui ne sont adaptés à nos appareils. De plus, la garantie est nulle si l'appareil est endommagé ou détruit par un cas de force majeure ou en raison de facteurs environnementaux, en cas de mauvaise utilisation ou d'un entretien mal réalisé (non-respect du manuel d'utilisation) ou de dommages mécaniques. Le service clients peut vous autoriser à remplacer ou réparer des pièces défectueuses après consultation téléphonique. Dans ce cas-là, la garantie n'est pas nulle.
4. Les services de garantie ne s'étendent pas au-delà de la durée de la garantie. Elle n'entame pas non plus une nouvelle période de garantie.
5. Toute demande, particulièrement pour les dommages survenant en dehors de l'appareil, est exclue de la garantie tant que la responsabilité n'est pas ordonnée par la loi.
6. Nos conditions de garantie, qui couvrent les exigences et l'étendue de nos conditions de garantie, n'affectent pas les obligations de garantie contractuelles du revendeur.
7. Les pièces touchées par une usure normale ne sont pas couvertes par la garantie.
8. La garantie est nulle si l'appareil n'est pas utilisé correctement, s'il est utilisé dans des salles de gym, des centres de rééducation ou des hôtels. Même si la majorité de nos appareils est destinée à un usage professionnel, un accord distinct est obligatoire.

FR

INSTRUCTIONS POUR LA PROTECTION DE L'ENVIRONNEMENT

Nos produits et emballages se recyclent, ne les jetez pas! Trouvez où les déposer sur le site www.quefairedemesdechets.fr

DÉCLARATION DE CONFORMITÉ

Par la présente, MAX Trader GmbH déclare que le type d'équipement radio [SF-4060/SF-4061 Rovek] est conforme à la directive 2014/53/UE.
Le texte complet de la déclaration de conformité UE est disponible à l'adresse Internet suivante :
https://skandika.com/wp-content/uploads/eu-konformitaetserklaerung_sf-4060.pdf

Dans le cadre du travail continu d'amélioration des produits, nous nous réservons le droit de procéder à des modifications techniques et de design.

Pour d'accessoires ou de pièces de rechange, veuillez contacter :
service@skandika.de
Centre de service clients : **MAX Trader GmbH, Wilhelm-Beckmann-Str. 19, 45307 Essen, Allemagne**

NOTES

NOTES

Skandika

Vertrieb & Service durch / Sales & Service by
Ventes et services par

MAX Trader GmbH
Wilhelm-Beckmann-Straße 19
45307 Essen
Germany

WEE-Reg.Nr.
DE81 400 428